DOCUMENTO Nº2
PLANOS

INDICE DE PLANOS

1. Situación
2. Planta general
    2.1. Conexiones existentes
    2.2. Tuberías
    2.3. Cámara de válvulas
    2.4. Replanteo
3. Topografía.
    3.1. Topografía. Estado actual
    3.2. Topografía. Parcela
4. Movimiento de tierras.
    4.1. Perfiles transversales 01
    4.2. Perfiles transversales 02
5. Conducciones. Sección tipo
6. Estructuras.
    6.1. Drenaje
    6.2. Cubierta
    6.3. Sección AA
    6.4. Sección BB
    6.5. Juntas
7. Estructuras Armado.
    7.1. Armado Pilar
    7.2. Armado Viga
    7.3. Armado Muro
    7.4. Armado Losa
8. Detalles.
    8.1. Desagüe deposito
    8.2. Aliviadero de emergencia
    8.3. Entrada agua deposito
    8.4. Cubierta Ventilación
9. Cámara de válvulas
    9.1. Geometría
    9.2. Cubierta
    9.3. Cubierta alzado
    9.4. Alzado AA
    9.5. Alzado BB
    9.6. Detalle deposito Cloración
10. Instalación eléctrica
11. Urbanización
    13.1. Planta general
    13.2. Detalles Alzado
    13.3. Detalles Vallado
    13.4. Detalles Calzada
    13.5. Imbornales

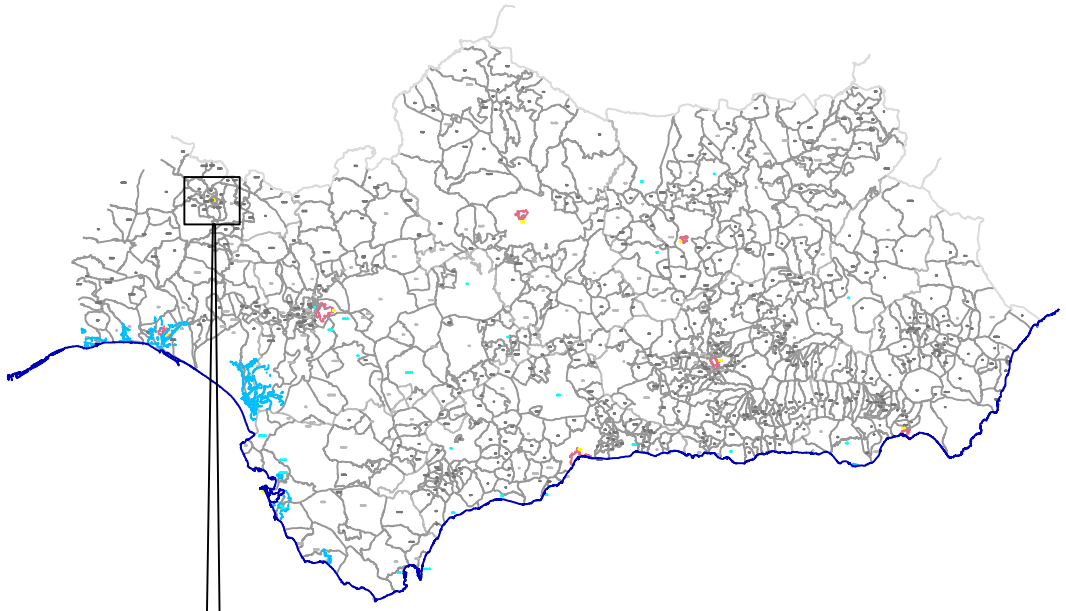

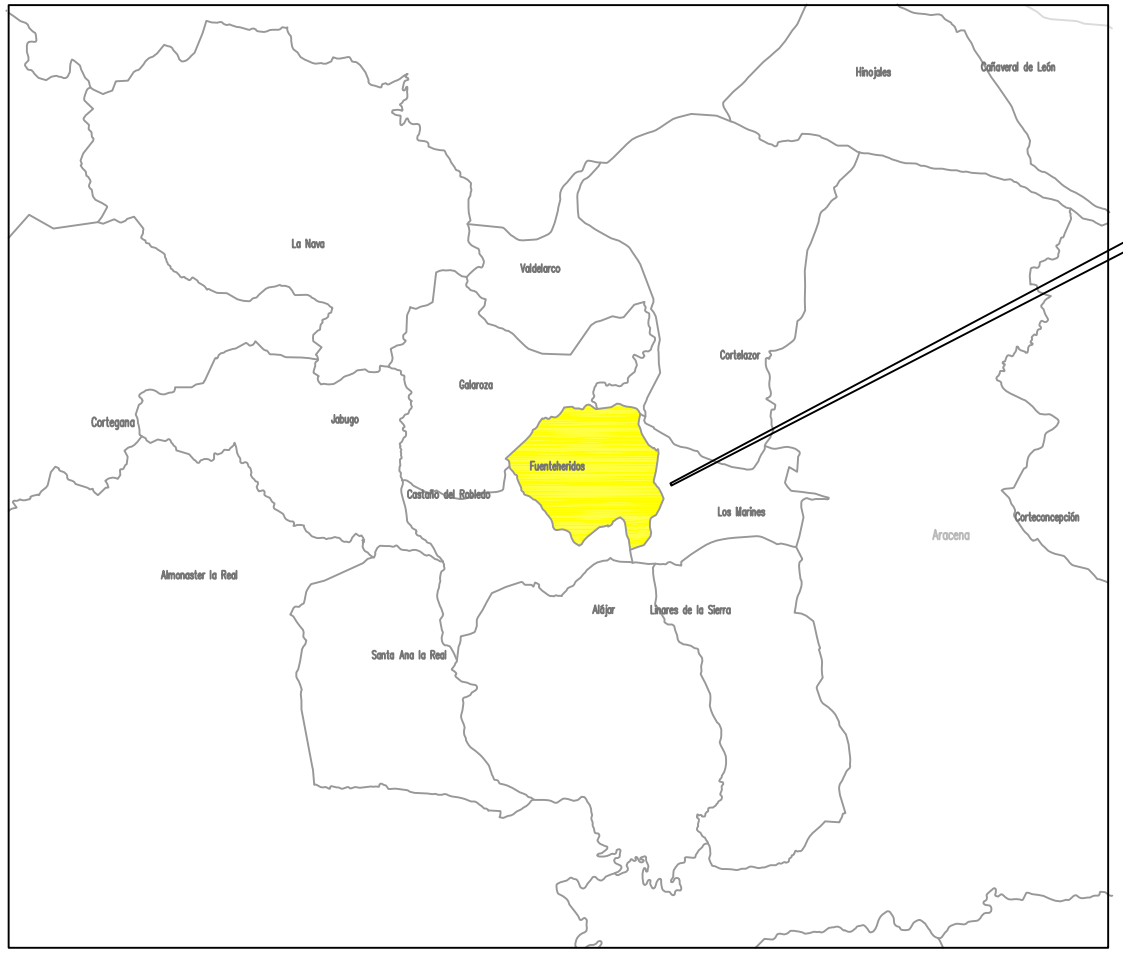

TÍTULO DEL PROYECTO	PLANO:	INGENIERO CIVIL	PLANO Nº 1
PROYECTO DE CONSTRUCCIÓN DEL DEPOSITO DE FUENTEHERIDOS (HUELVA)	Situacion	MARIA CRISTINA CARBALLO FAILDE	S/ESCALA
			FECHA JULIO- 2016

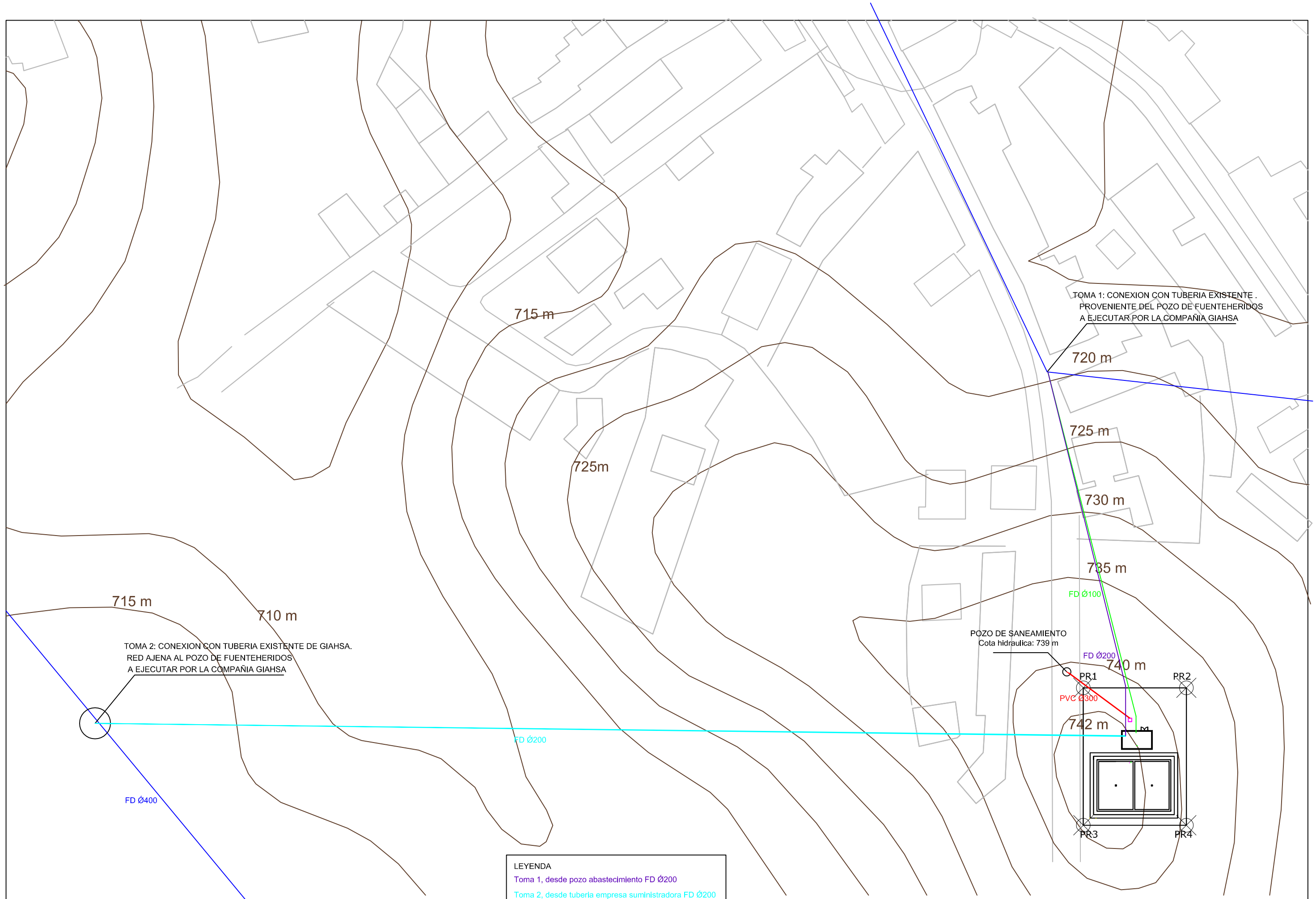

LEYENDA

Toma 1, desde pozo abastecimiento FD Ø200

Toma 2, desde tuberia empresa suministradora FD Ø200

Conduccion de salida FD Ø100

Conduccion de desague+pluviales PVC Ø300

TÍTULO DEL PROYECTO	PLANO:	INGENIERO CIVIL	PLANO Nº 2.1
PROYECTO DE CONSTRUCCIÓN DEL DEPOSITO DE FUENTEHERIDOS (HUELVA)	PLANTA GENERAL Conexiones existentes	MARIA CRISTINA CARBALLO FAILDE	ESCALA 1:3000 FECHA JULIO- 2016

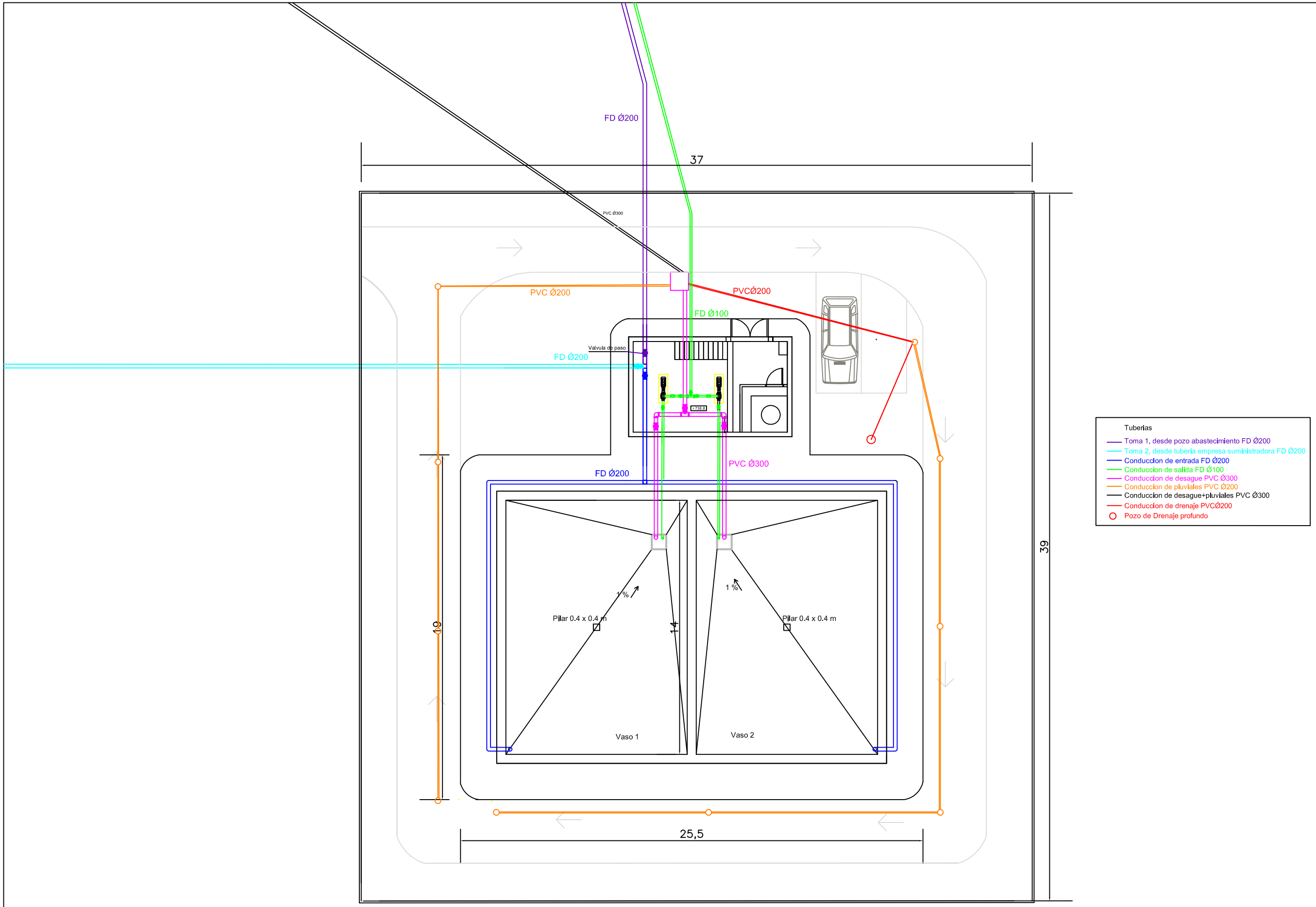

TÍTULO DEL PROYECTO	PLANO:	INGENIERO CIVIL	PLANO Nº 2.2
PROYECTO DE CONSTRUCCIÓN DEL DEPOSITO DE FUENTEHERIDOS (HUELVA)	Planta general Tuberías	MARIA CRISTINA CARBALLO FAILDE	ESCALA 1:200
			FECHA ABRIL- 2017

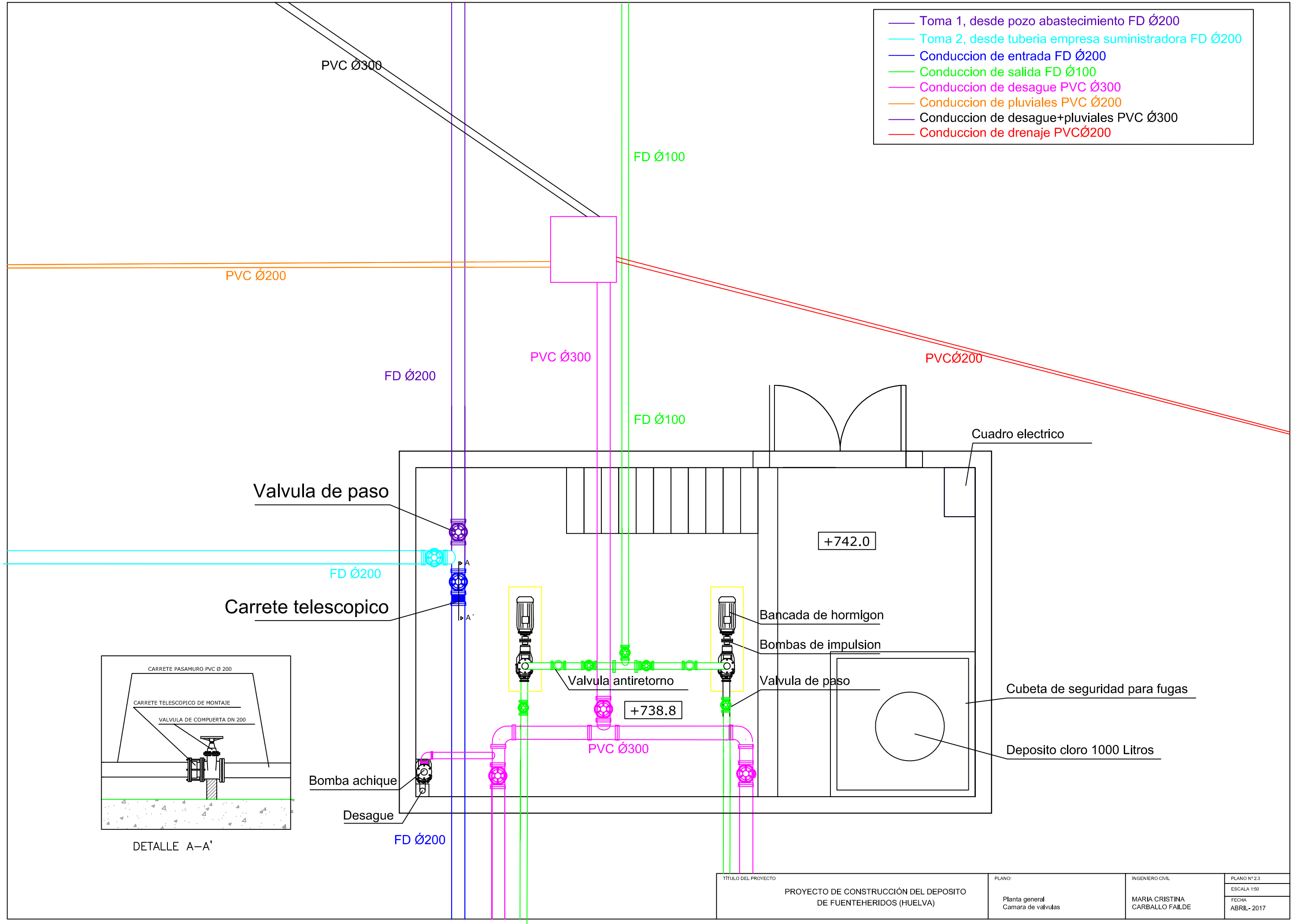
Toma 1, desde pozo abastecimiento FD Ø200
Toma 2, desde tuberia empresa suministradora FD Ø200
Conduccion de entrada FD Ø200
Conduccion de salida FD Ø100
Conduccion de desague PVC Ø300
Conduccion de pluviales PVC Ø200
Conduccion de desague+pluviales PVC Ø300
Conduccion de drenaje PVCØ200
PVC Ø300
FD Ø100
PVC Ø200
PVC Ø300
PVCØ200
FD Ø200
FD Ø100
Cuadro electrico
Valvula de paso
+742.0
FD Ø200
A
A´
Carrete telescopico
Bancada de hormigon
Bombas de impulsion
Valvula antiretorno
Valvula de paso
Cubeta de seguridad para fugas
+738.8
PVC Ø300
Deposito cloro 1000 Litros
Bomba achique
Desague
FD Ø200
CARRETE PASAMURO PVC Ø 200
CARRETE TELESCOPICO DE MONTAJE
VALVULA DE COMPUERTA DN 200
DETALLE A–A´
TÍTULO DEL PROYECTO
PROYECTO DE CONSTRUCCIÓN DEL DEPOSITO
DE FUENTEHERIDOS (HUELVA)
PLANO:
Planta general
Camara de valvulas
INGENIERO CIVIL
MARIA CRISTINA
CARBALLO FAILDE
PLANO Nº 2.3
ESCALA 1:50
FECHA
ABRIL- 2017

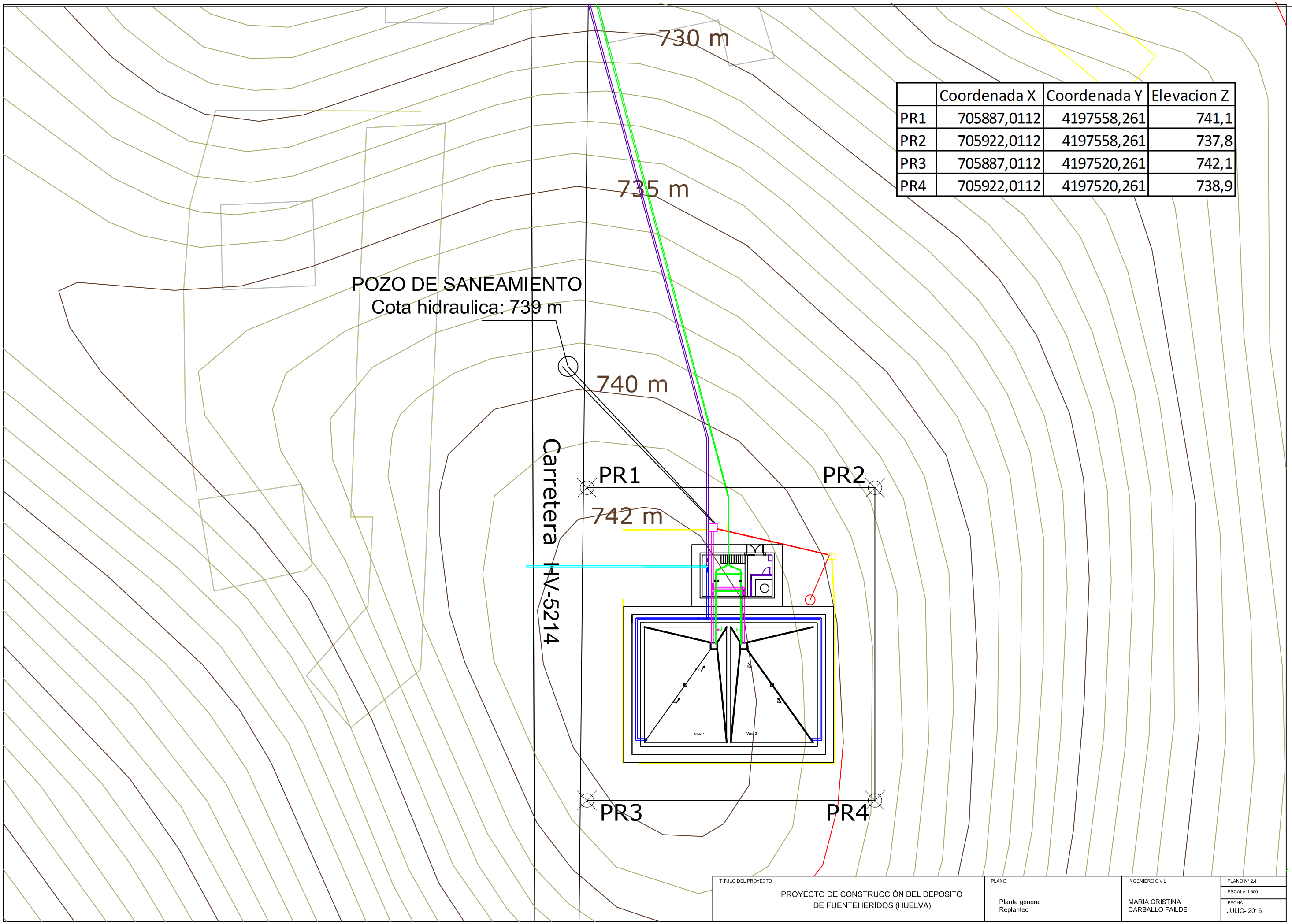

	Coordenada X	Coordenada Y	Elevacion Z
PR1	705887,0112	4197558,261	741,1
PR2	705922,0112	4197558,261	737,8
PR3	705887,0112	4197520,261	742,1
PR4	705922,0112	4197520,261	738,9

TÍTULO DEL PROYECTO	PLANO:	INGENIERO CIVIL	PLANO Nº 2.4
PROYECTO DE CONSTRUCCIÓN DEL DEPOSITO DE FUENTEHERIDOS (HUELVA)	Planta general Replanteo	MARIA CRISTINA CARBALLO FAILDE	ESCALA 1:300
			FECHA JULIO- 2016

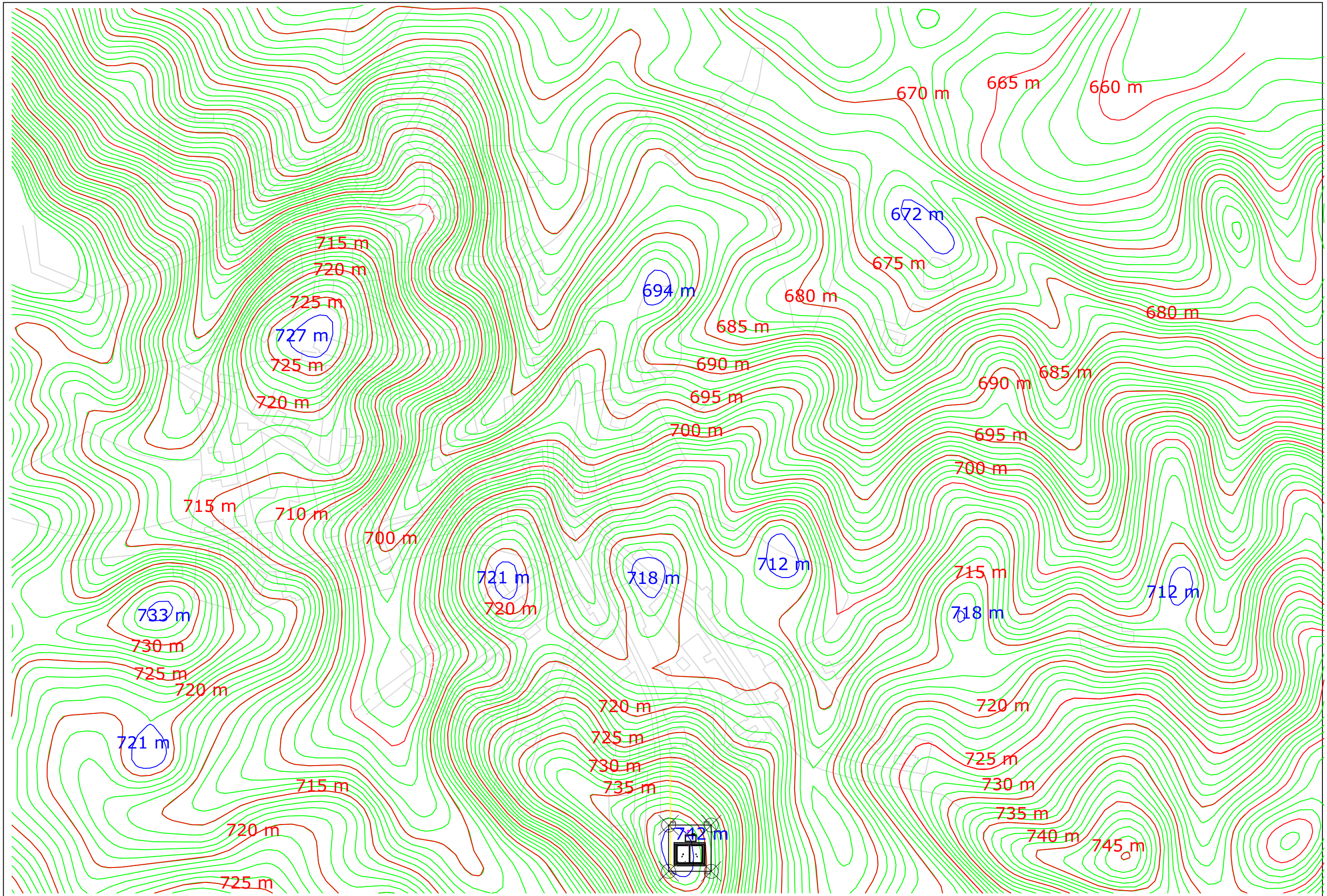

TÍTULO DEL PROYECTO	PLANO:	INGENIERO CIVIL	PLANO Nº 3
PROYECTO DE CONSTRUCCIÓN DEL DEPOSITO DE FUENTEHERIDOS (HUELVA)	TOPOGRAFIA ESTADO ACTUAL POBLACION	MARIA CRISTINA CARBALLO FAILDE	ESCALA 1:3000
			FECHA FEBRERO - 2016

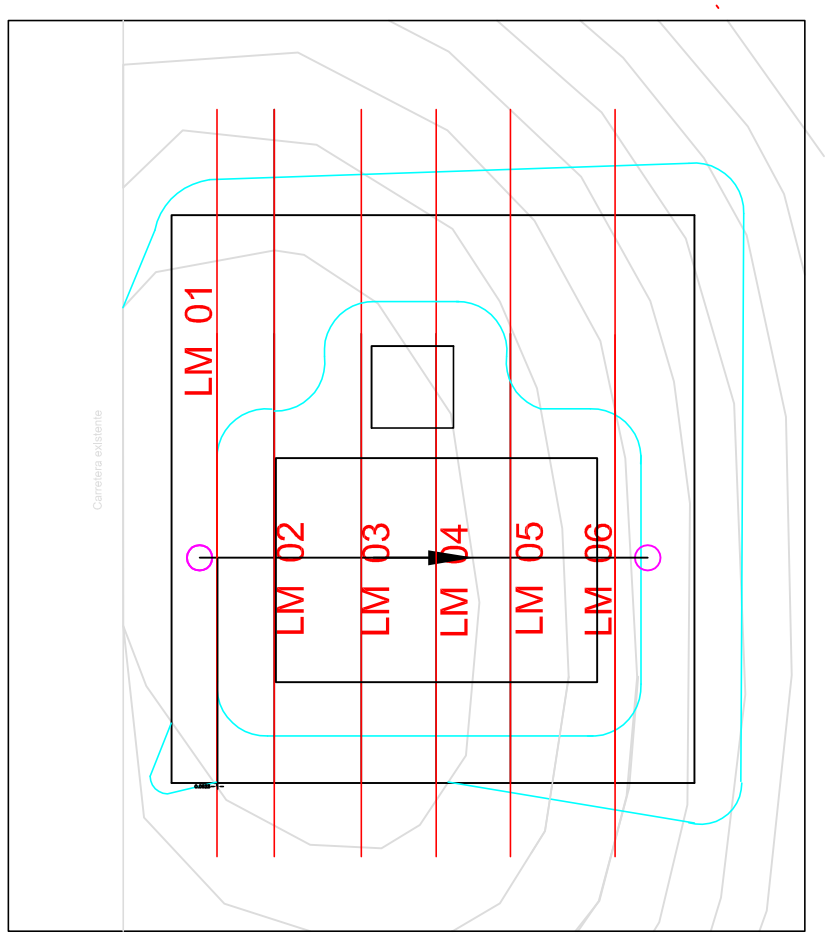

LEYENDA
Estado actual
Relleno

LM 1 0+01.15

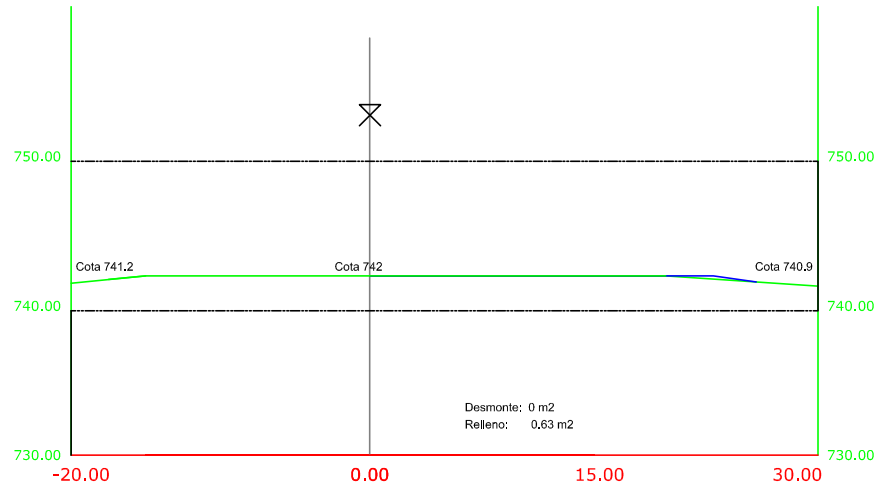

LM 2 0+05.00

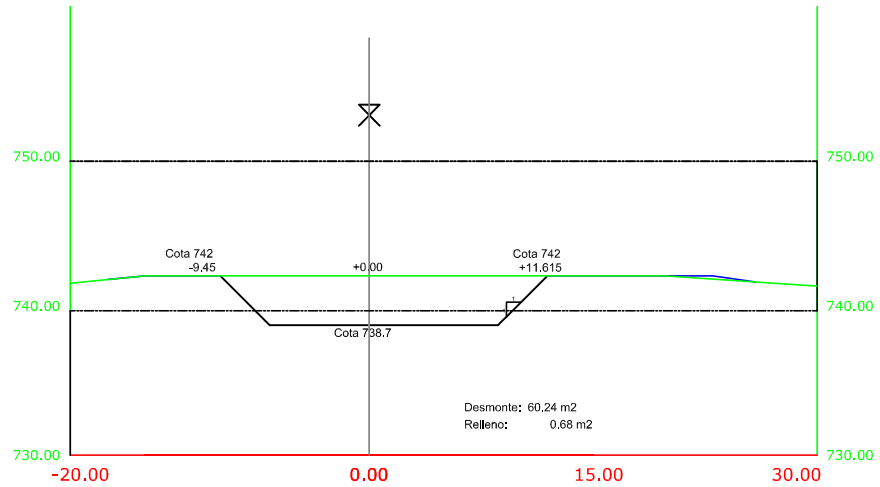

LM 3 0+10.00

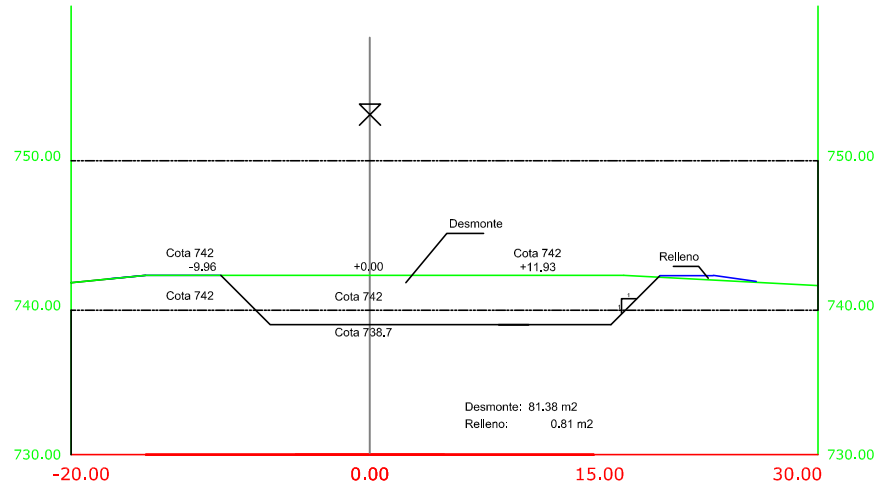

LM 4 0+15.00

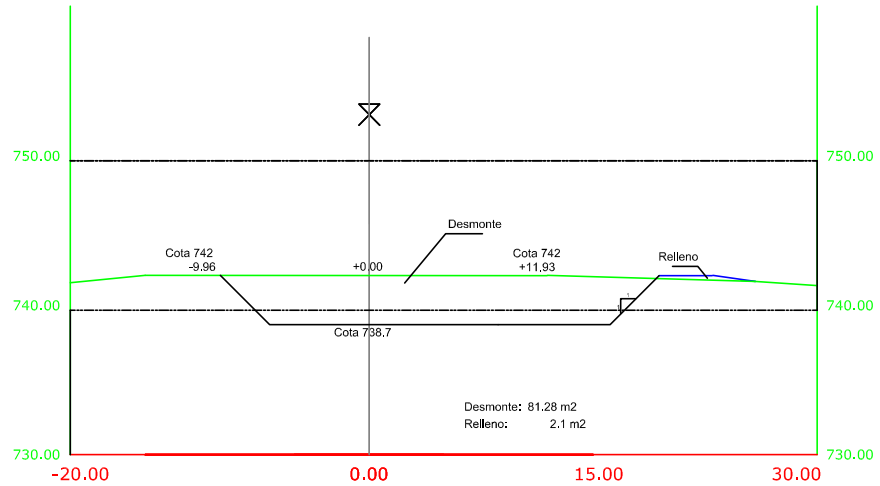

LM 5 0+20.00

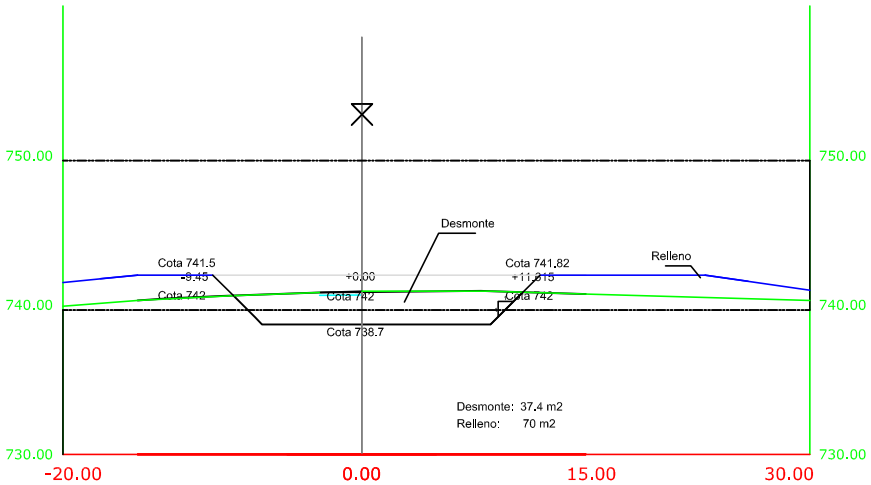

LM 6 0+25.00

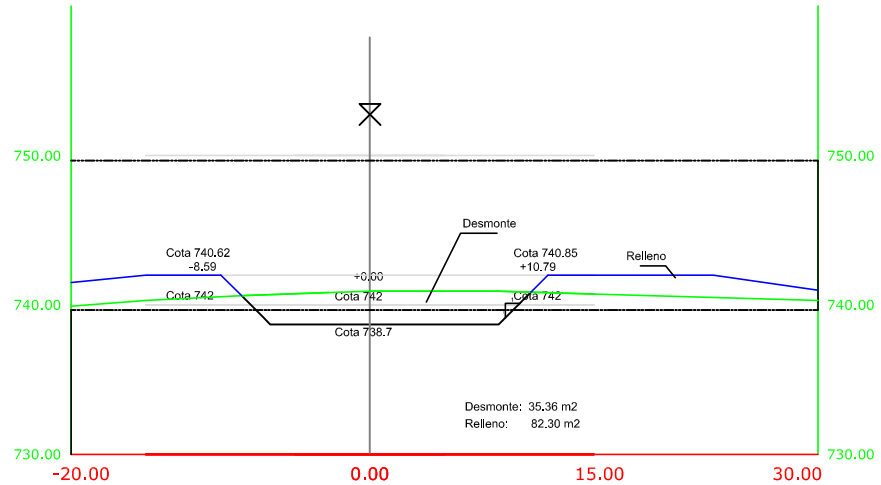

LM 7 0+27.81

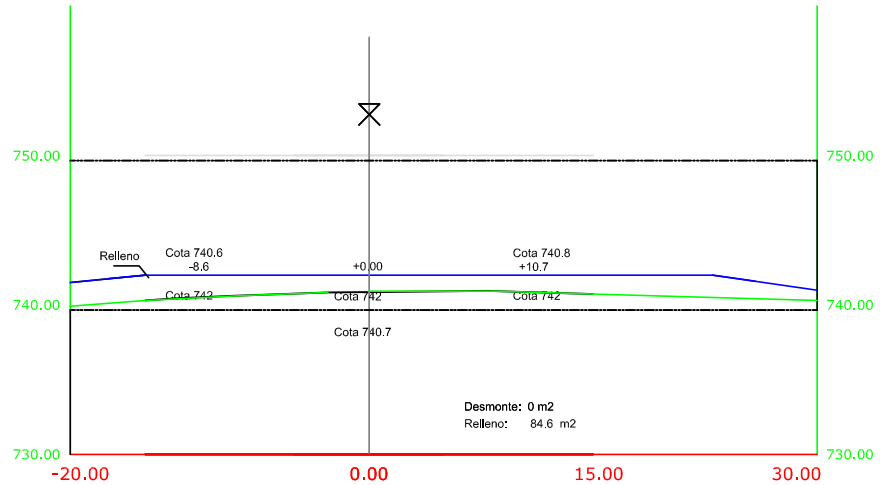

TÍTULO DEL PROYECTO	PLANO:	INGENIERO CIVIL	PLANO Nº 4.1
PROYECTO DE CONSTRUCCIÓN DEL DEPOSITO DE FUENTEHERIDOS (HUELVA)	TOPOGRAFIA Perfiles	MARIA CRISTINA CARBALLO FAILDE	ESCALA 1:500
			FECHA JULIO- 2016

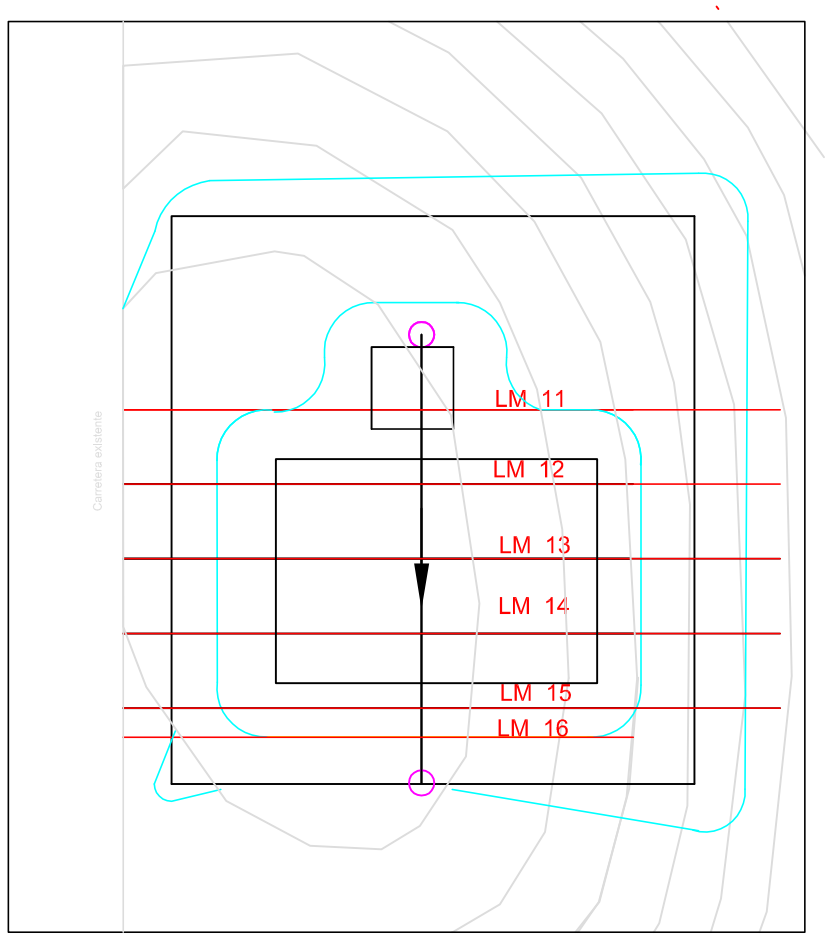

LEYENDA
- Estado actual
- Relleno

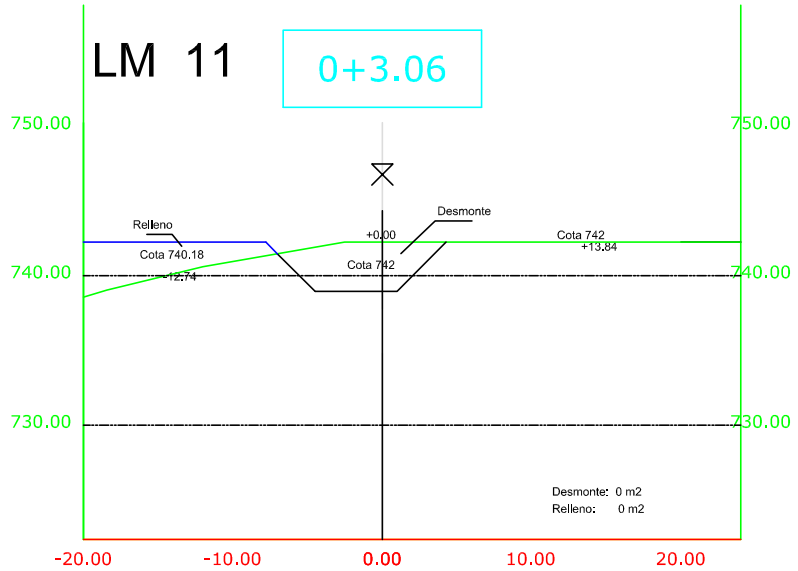

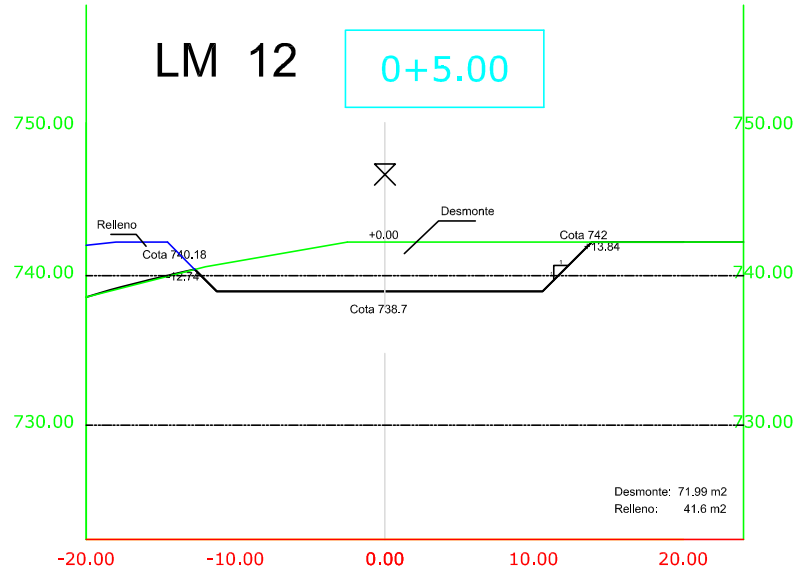

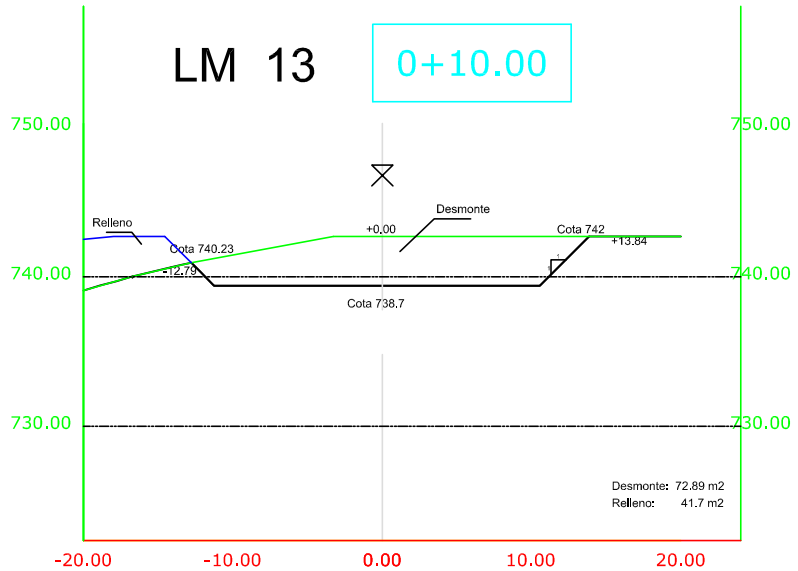

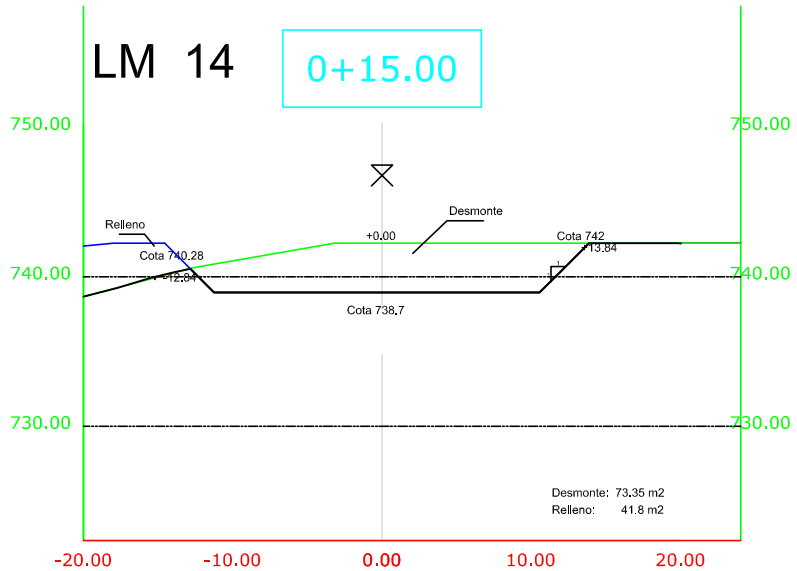

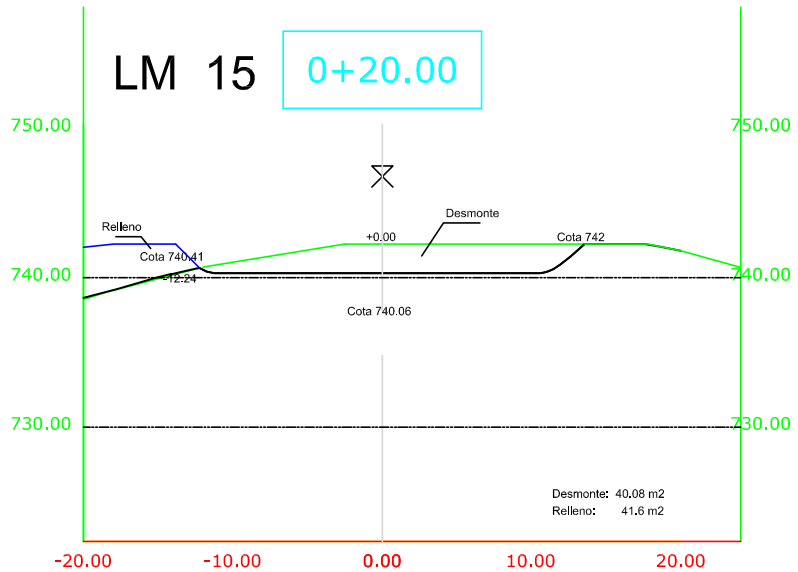

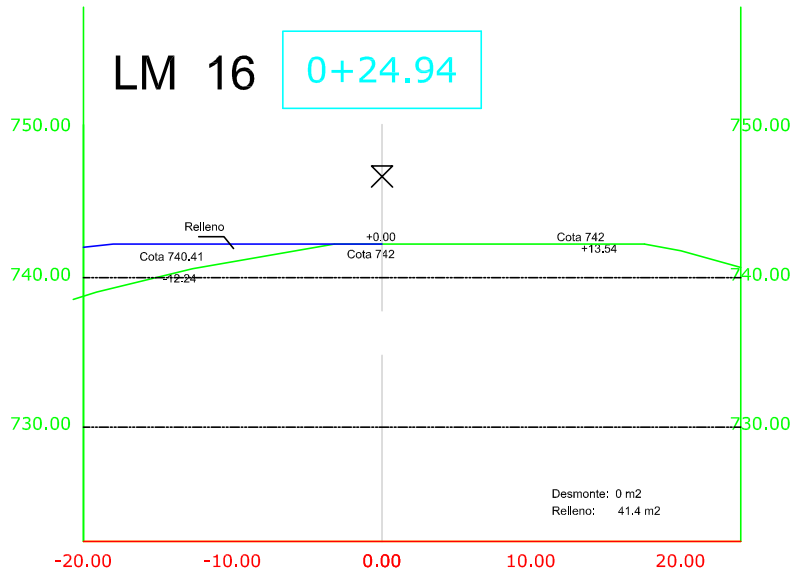

TÍTULO DEL PROYECTO	PLANO:	INGENIERO CIVIL	PLANO Nº 4.2
PROYECTO DE CONSTRUCCIÓN DEL DEPOSITO DE FUENTEHERIDOS (HUELVA)	TOPOGRAFIA Perfiles	MARIA CRISTINA CARBALLO FAILDE	ESCALA 1:500 FECHA JULIO- 2016

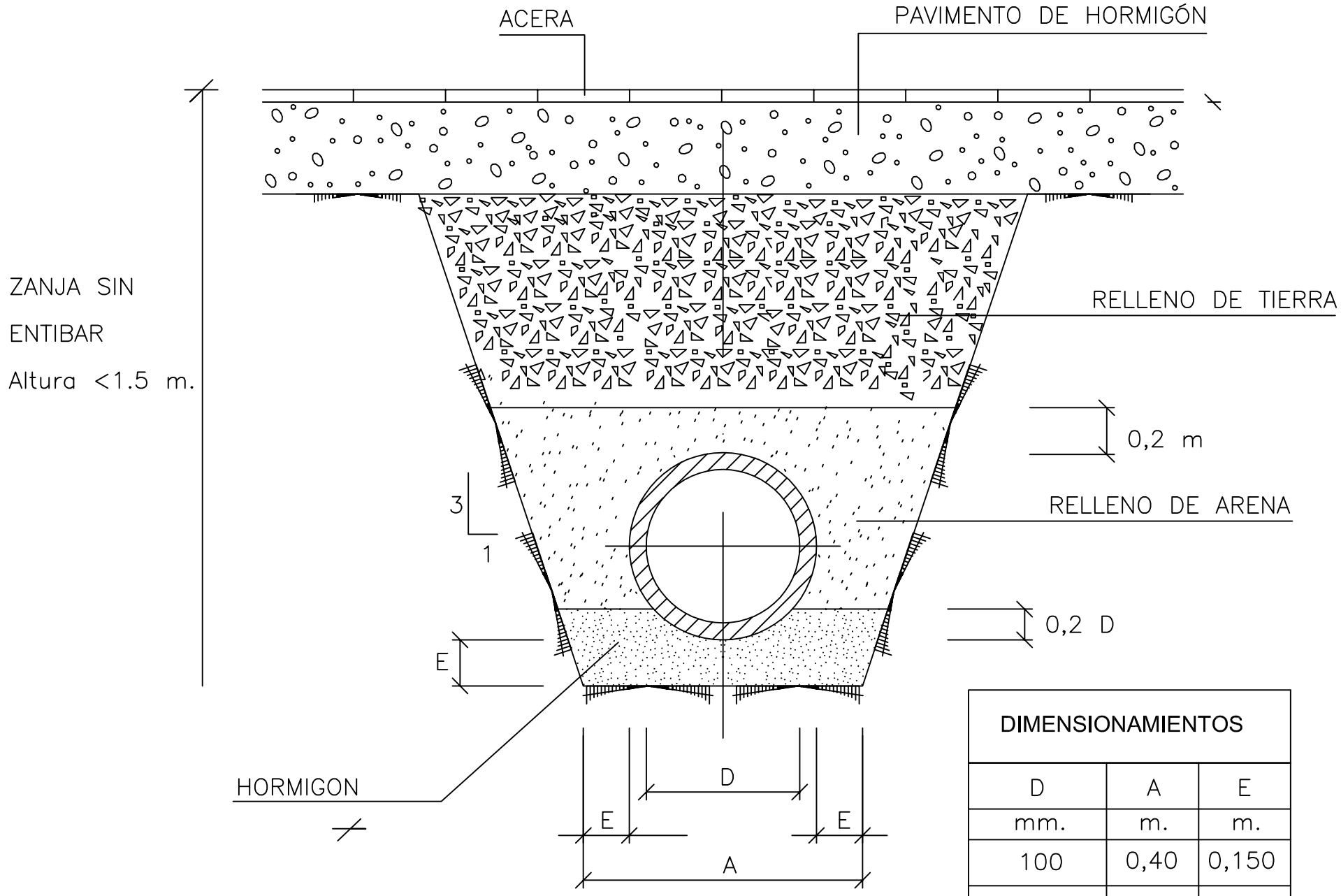

DIMENSIONAMIENTOS		
D	A	E
mm.	m.	m.
100	0,40	0,150
200	0,55	0,150
350	0,65	0,150

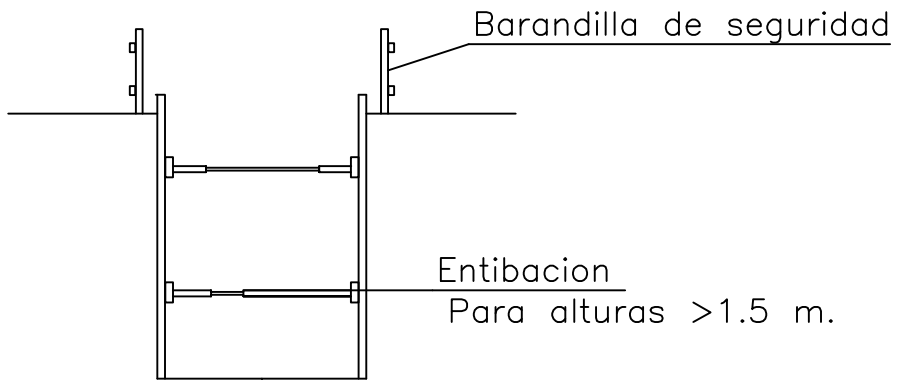

TÍTULO DEL PROYECTO	PLANO:	INGENIERO CIVIL	PLANO Nº 5
PROYECTO DE CONSTRUCCIÓN DEL DEPOSITO DE FUENTEHERIDOS (HUELVA)	Conducciones Seccion tipo	MARIA CRISTINA CARBALLO FAILDE	S/ESCALA
			FECHA ABRIL- 2017

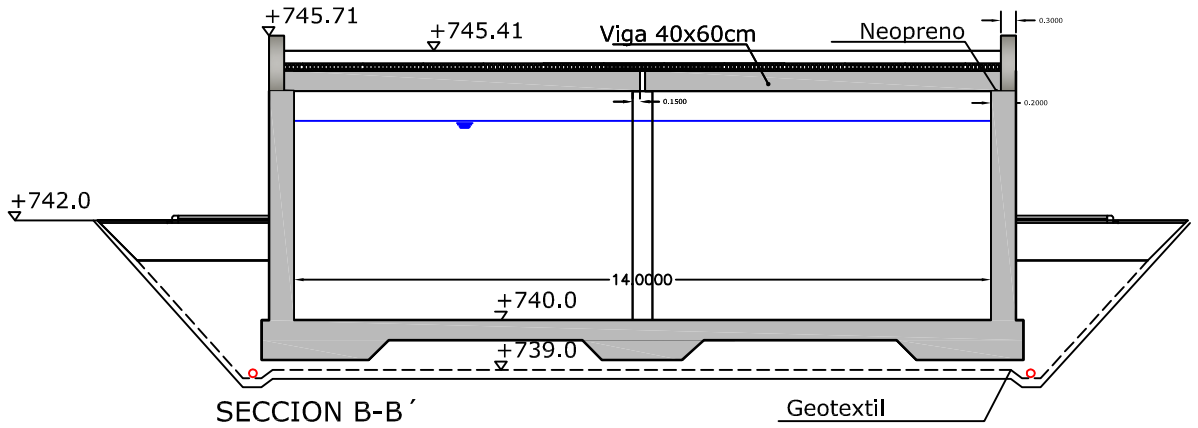

SECCION B-B´

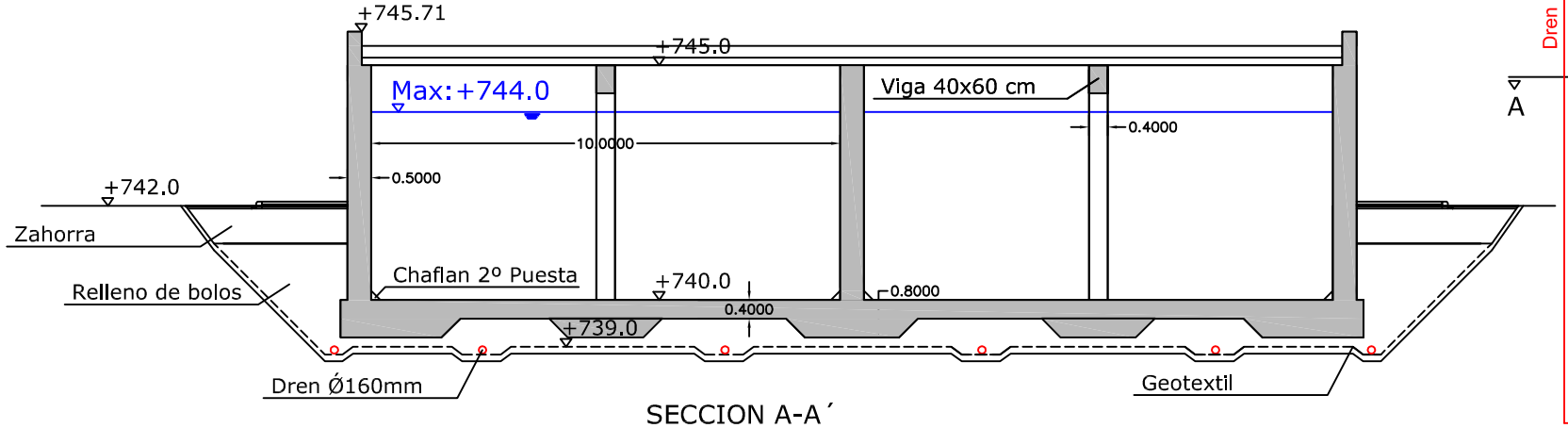

SECCION A-A´

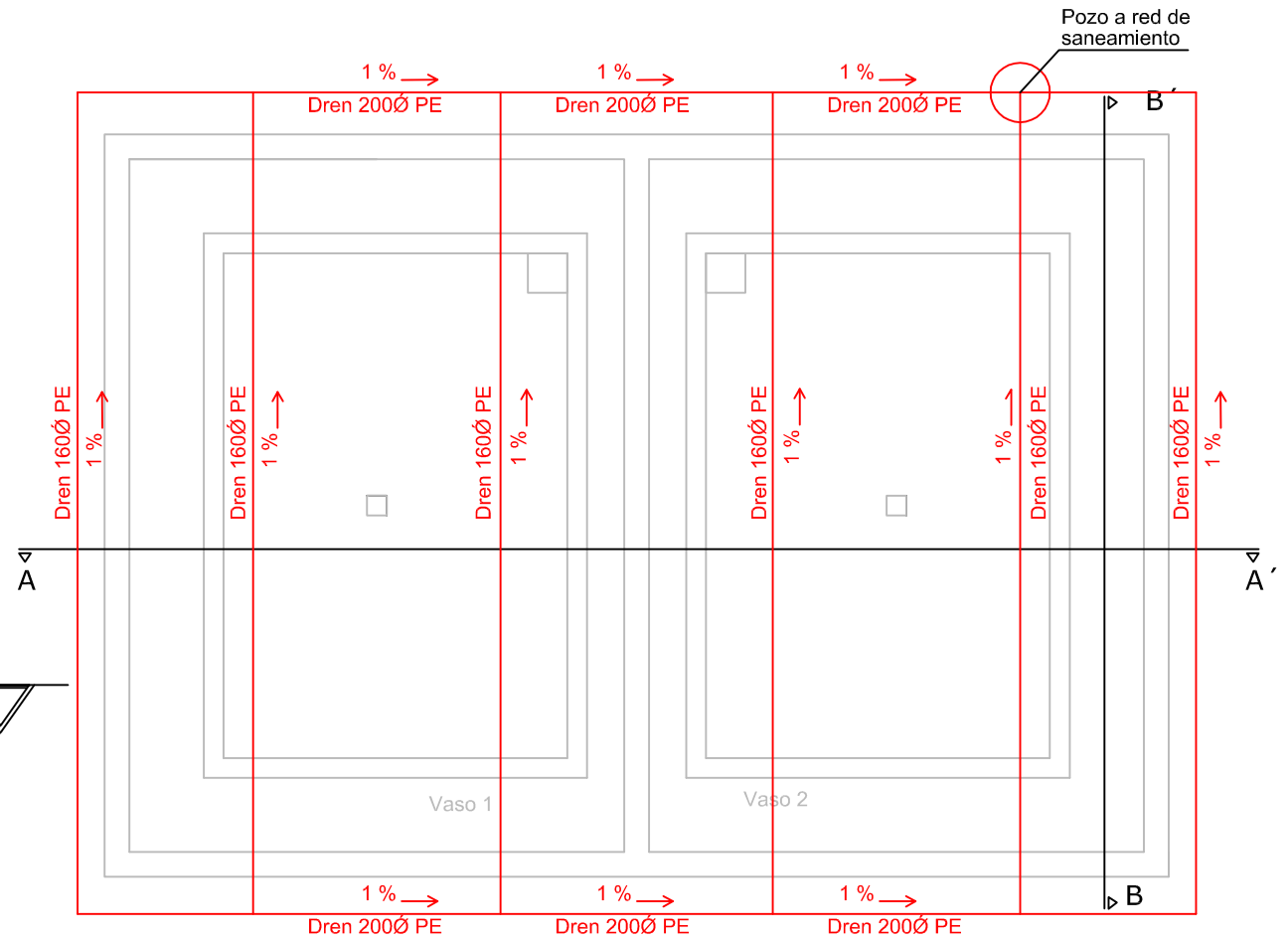

TÍTULO DEL PROYECTO	PLANO:	INGENIERO CIVIL	PLANO Nº 6.1
PROYECTO DE CONSTRUCCIÓN DEL DEPOSITO DE FUENTEHERIDOS (HUELVA)	Estructuras Drenaje	MARIA CRISTINA CARBALLO FAILDE	ESCALA 1:150 FECHA ABRIL- 2017

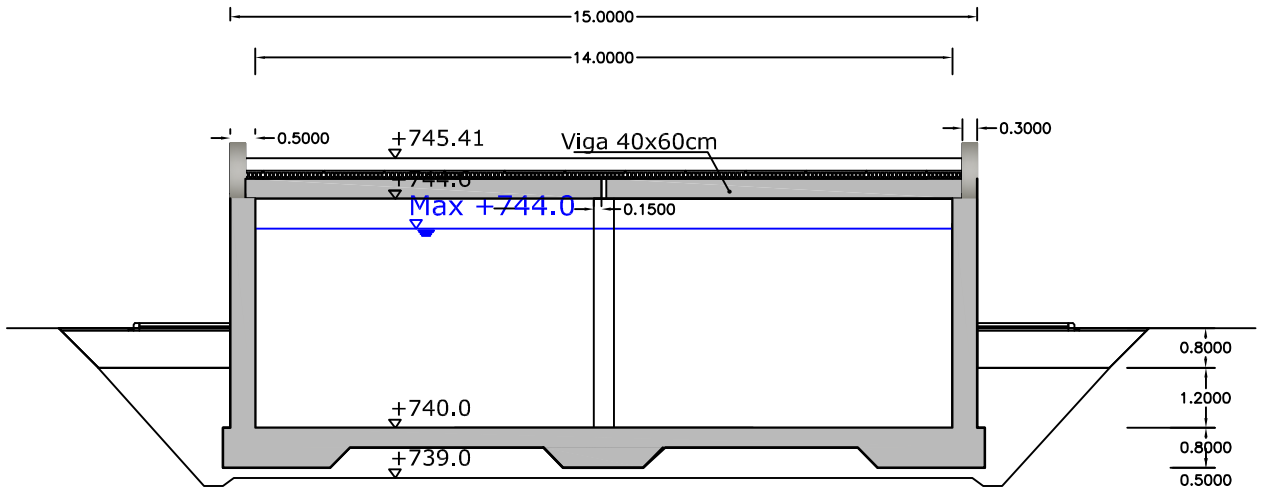

SECCION B-B´

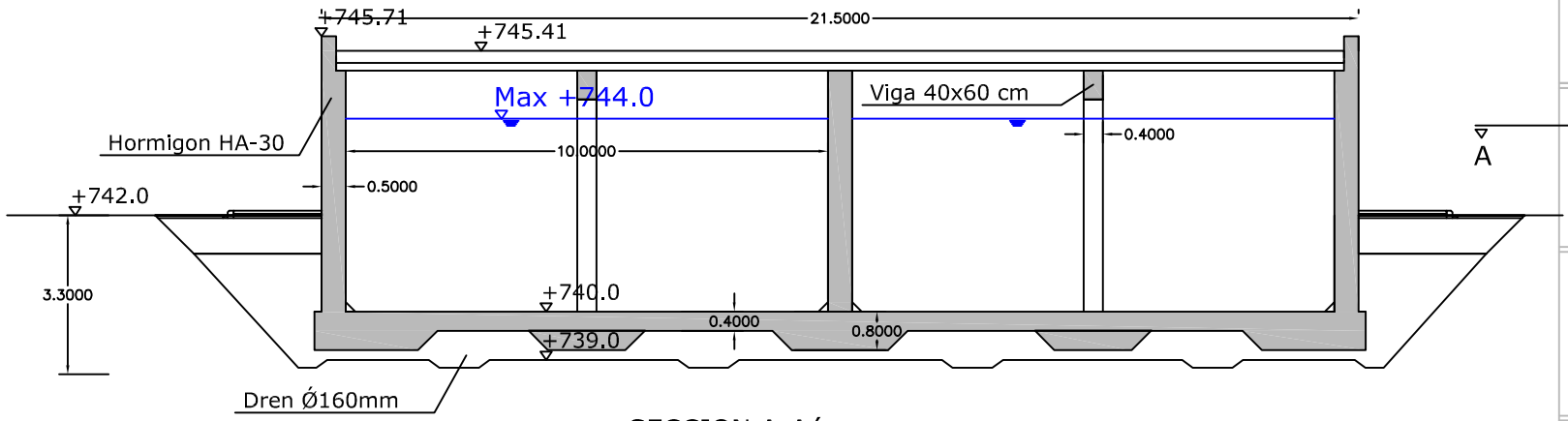

SECCION A-A´

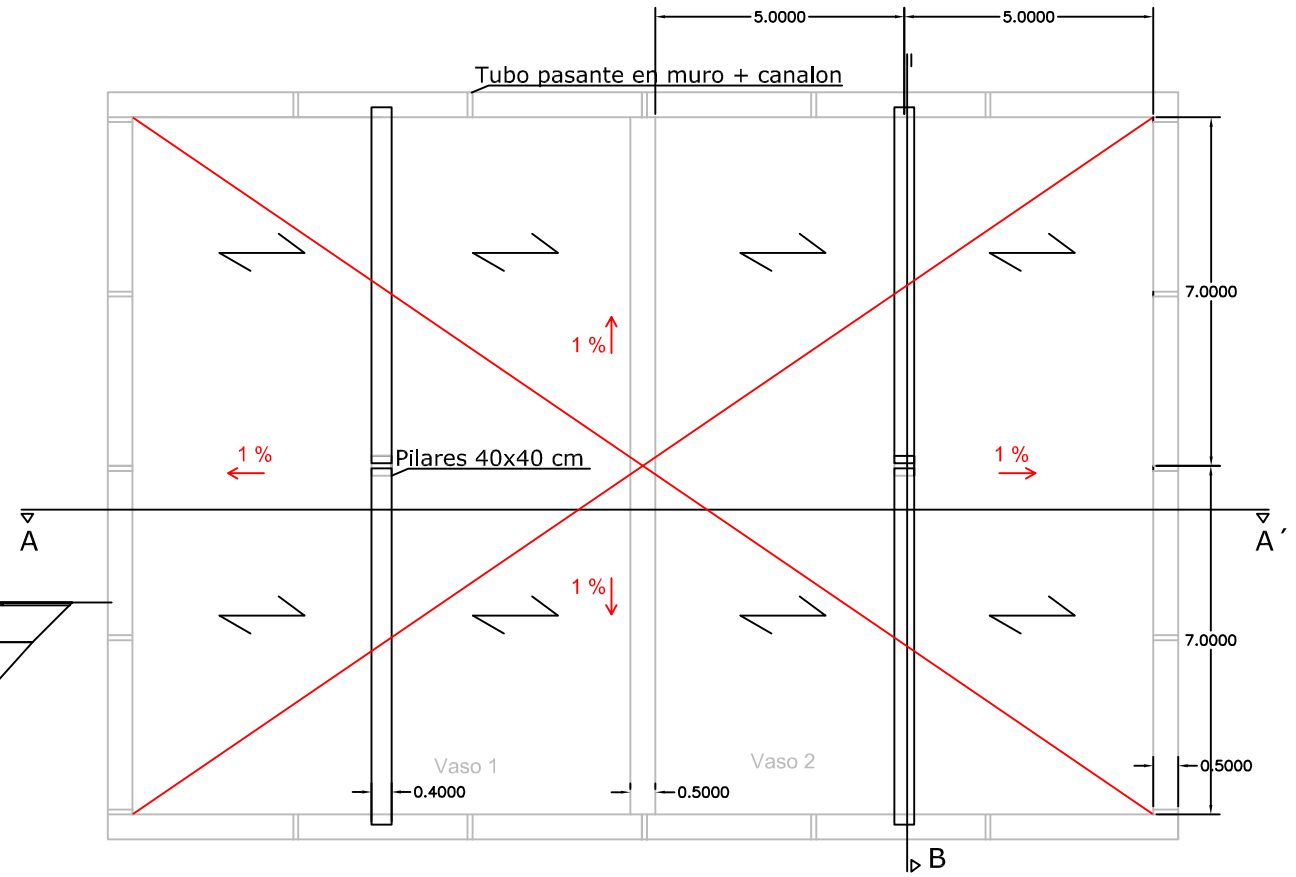

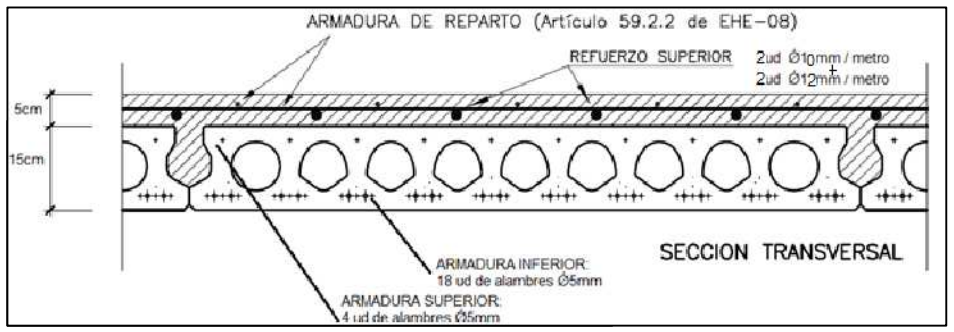

TÍTULO DEL PROYECTO	PLANO:	INGENIERO CIVIL	PLANO Nº 6.2
PROYECTO DE CONSTRUCCIÓN DEL DEPOSITO DE FUENTEHERIDOS (HUELVA)	Estructuras Cublerta	MARIA CRISTINA CARBALLO FAILDE	ESCALA 1:150
			FECHA ABRIL- 2017

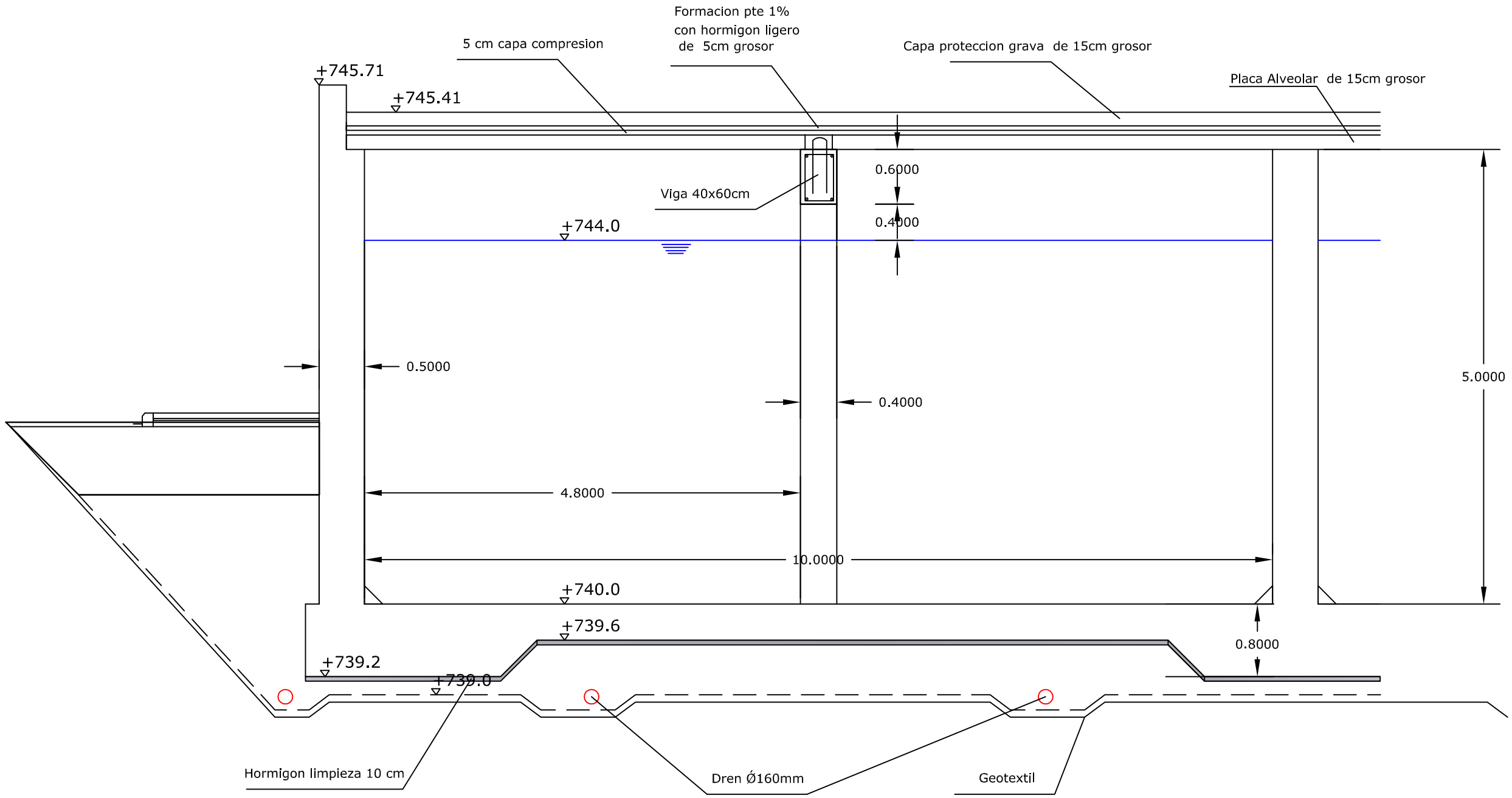

SECCION A-A´

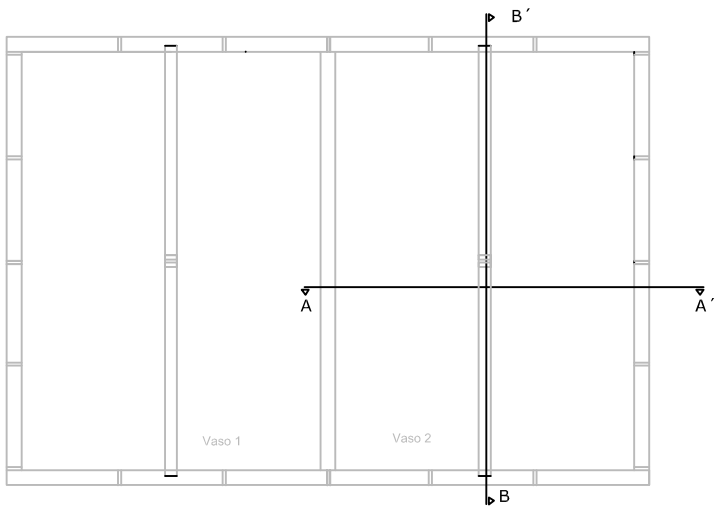

TÍTULO DEL PROYECTO	PLANO:	INGENIERO CIVIL	PLANO Nº 6.3
PROYECTO DE CONSTRUCCIÓN DEL DEPOSITO DE FUENTEHERIDOS (HUELVA)	Estructuras Seccion A-A	MARIA CRISTINA CARBALLO FAILDE	ESCALA 1:50
			FECHA ABRIL- 2017

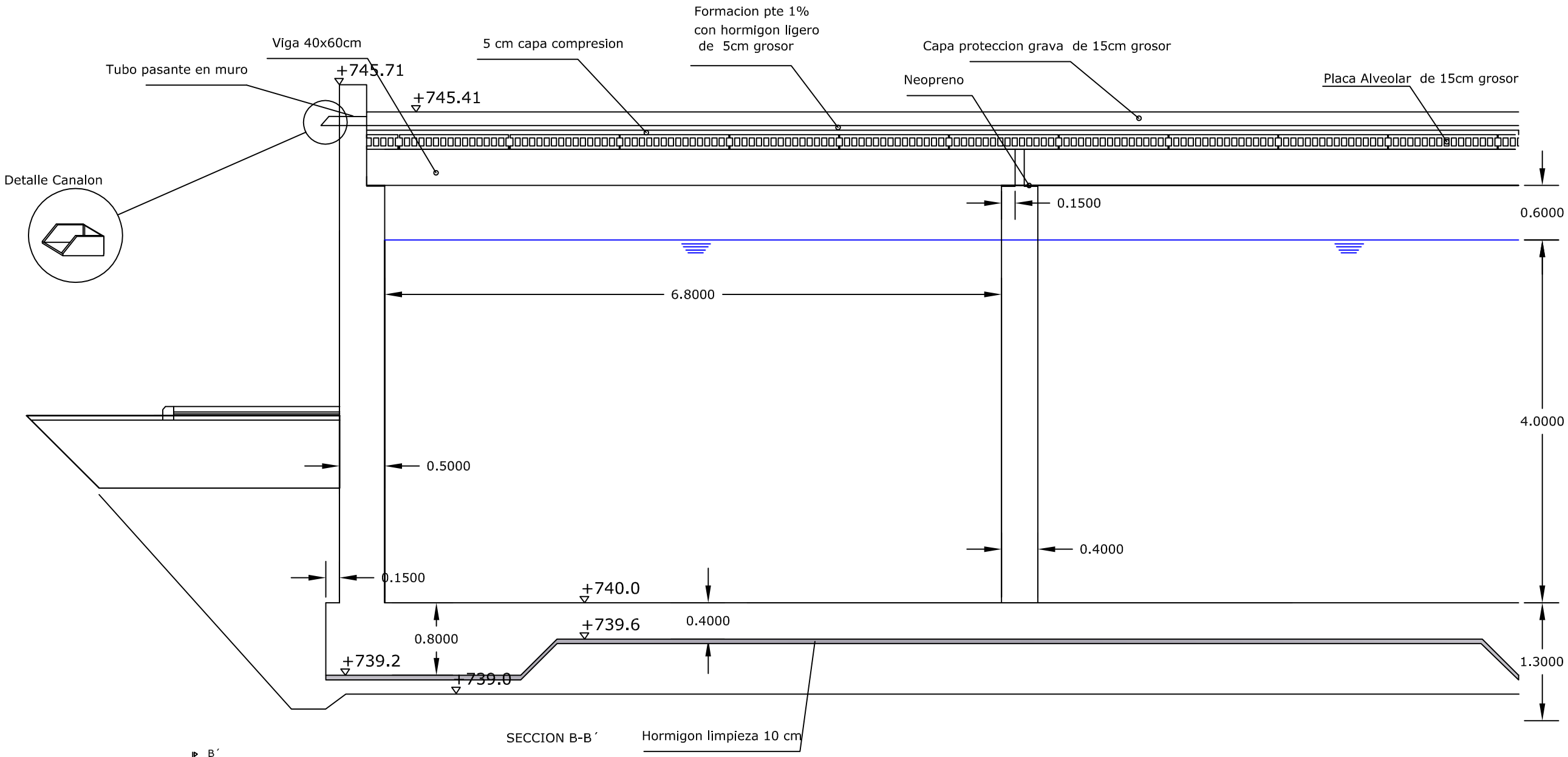

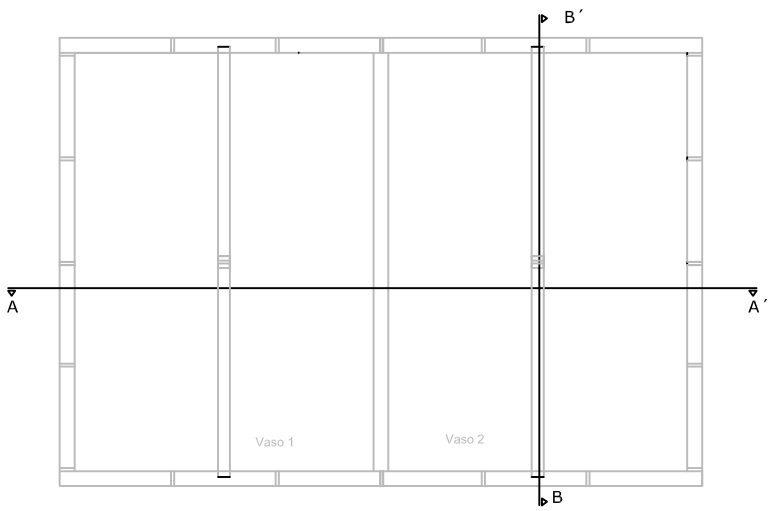

TÍTULO DEL PROYECTO	PLANO:	INGENIERO CIVIL	PLANO Nº 6.4
PROYECTO DE CONSTRUCCIÓN DEL DEPOSITO DE FUENTEHERIDOS (HUELVA)	Estructuras Detalle seccion B-B	MARIA CRISTINA CARBALLO FAILDE	ESCALA 1:50
			FECHA ABRIL- 2017

DETALLE 1. SIN ESCALA

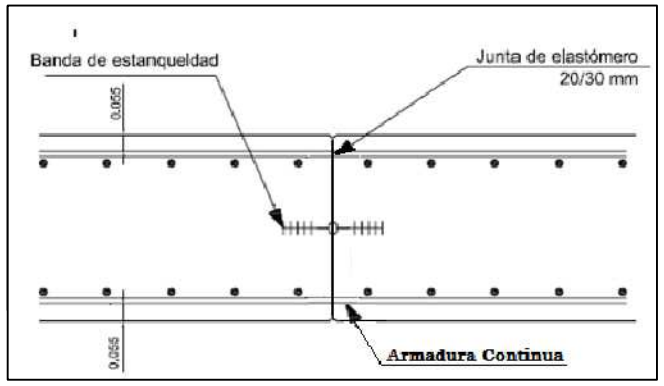

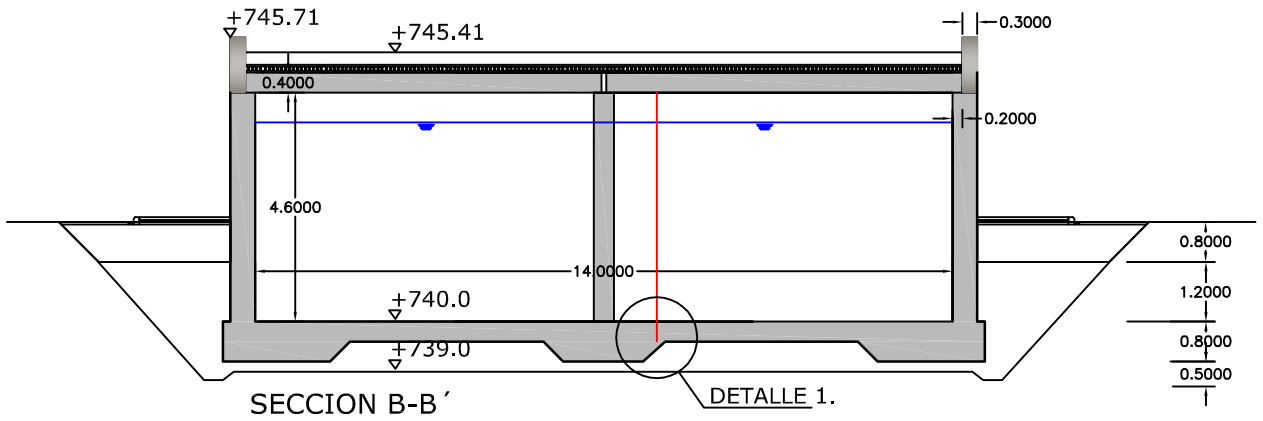

SECCION B-B´

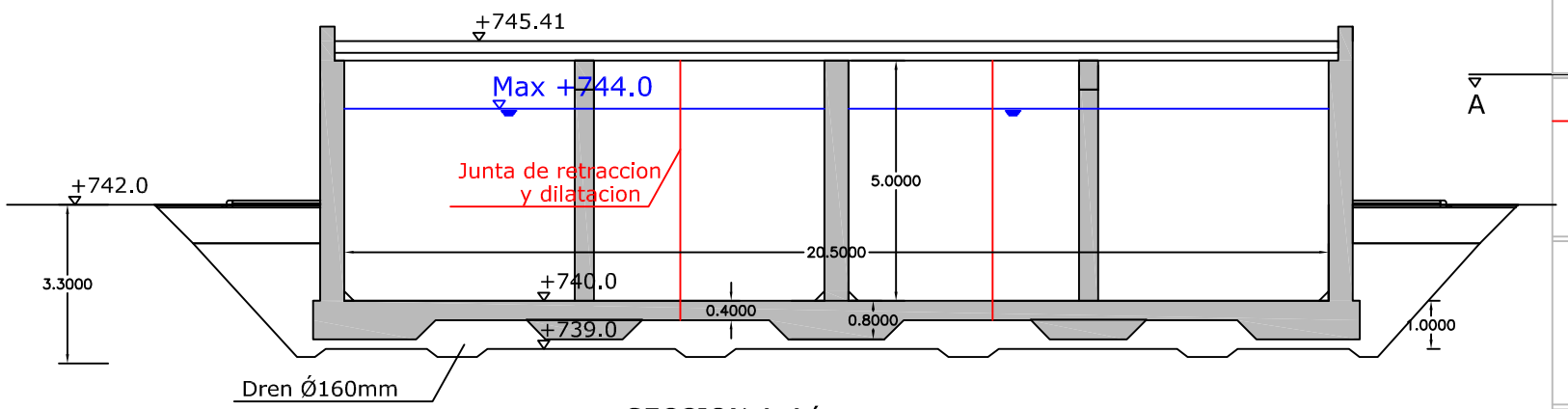

SECCION A-A´

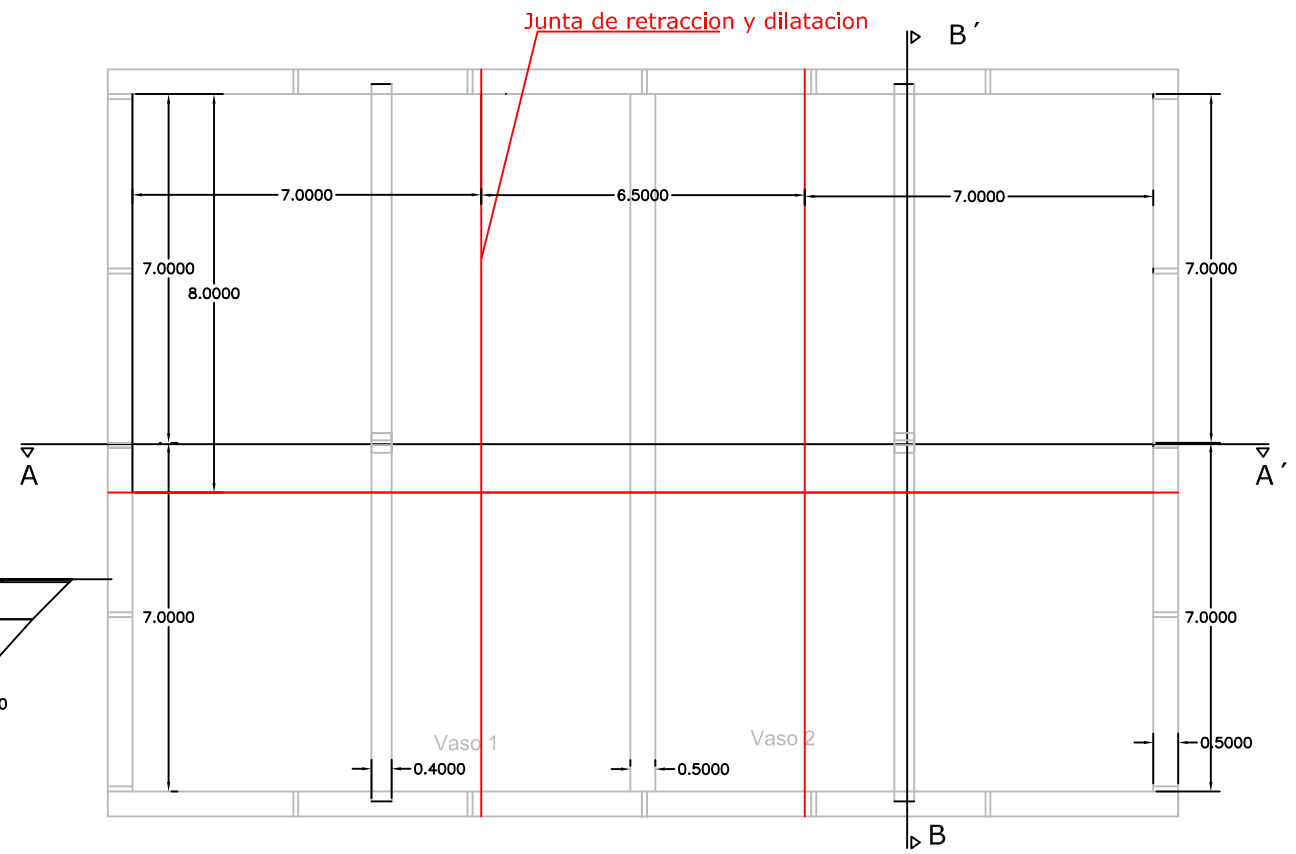

TITULO DEL PROYECTO	PLANO:	INGENIERO CIVIL	PLANO Nº 6.5
PROYECTO DE CONSTRUCCIÓN DEL DEPOSITO DE FUENTEHERIDOS (HUELVA)	Estructuras Juntas	MARIA CRISTINA CARBALLO FAILDE	ESCALA 1:150
			FECHA ABRIL- 2017

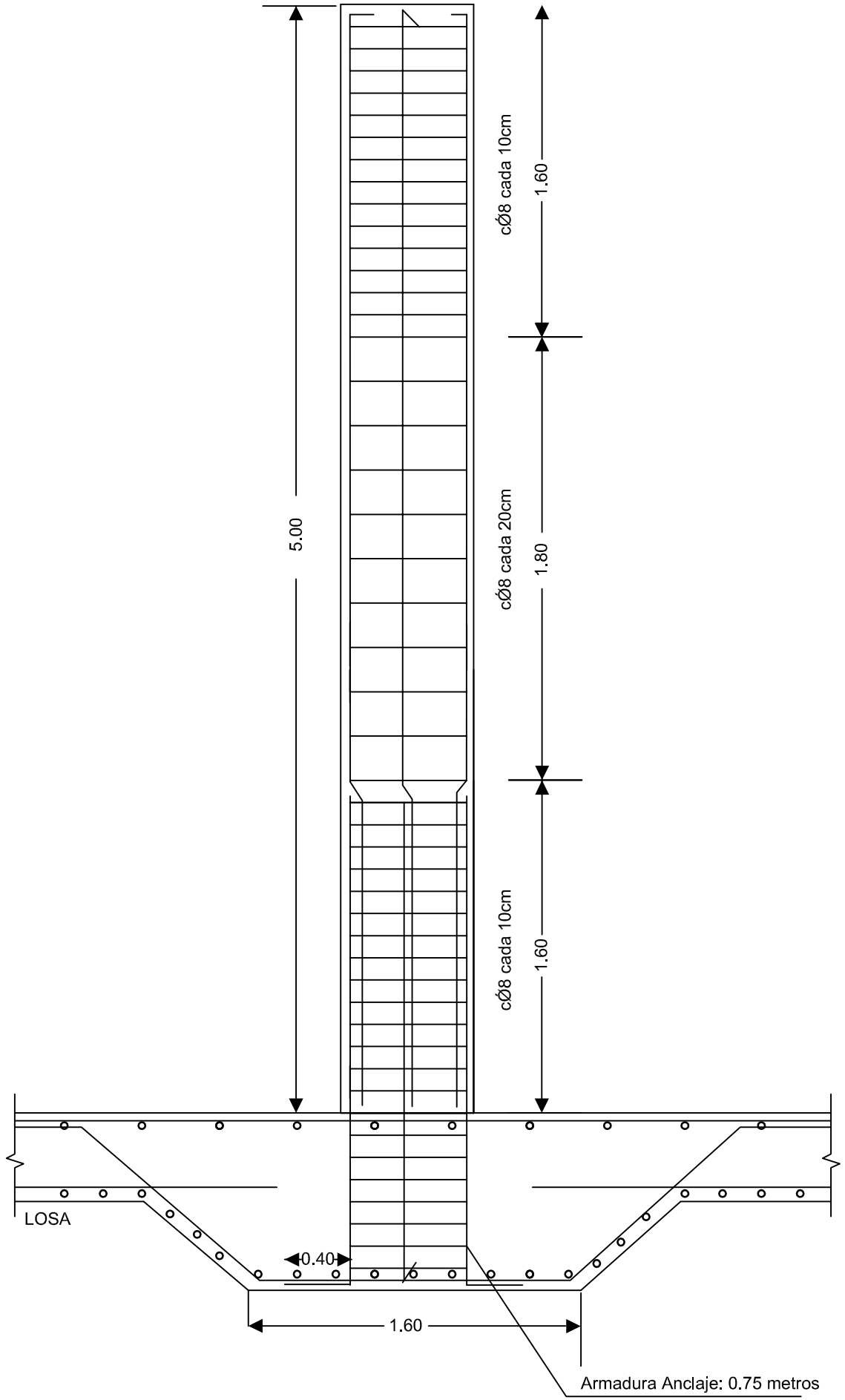

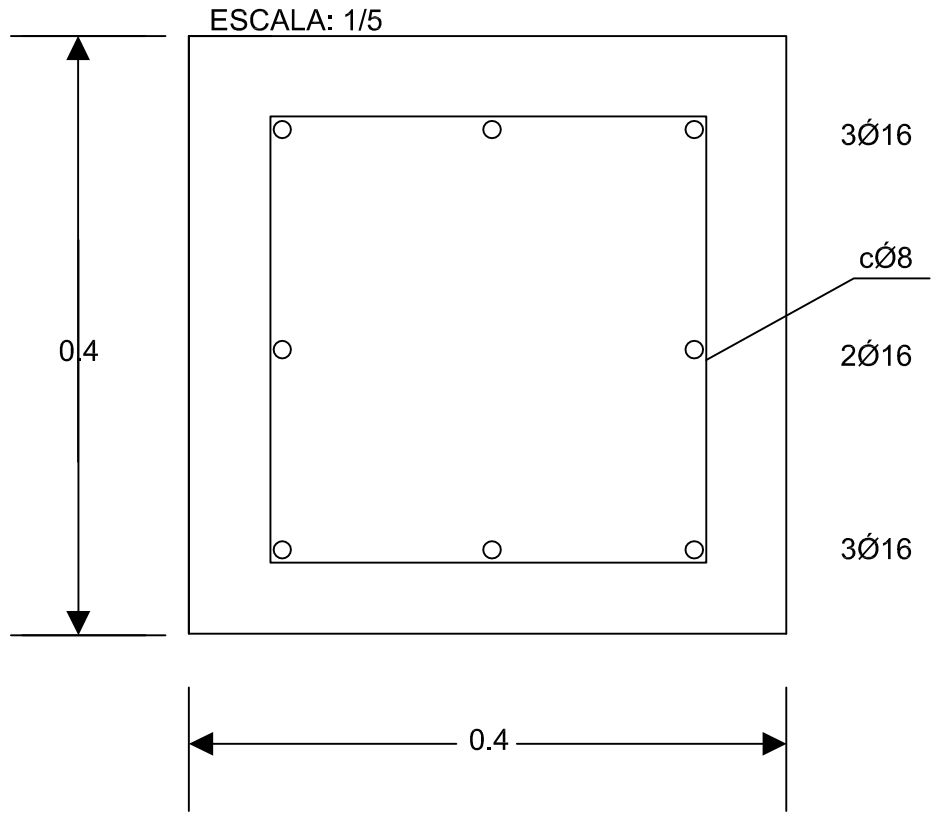

CUADRO DE CARACTERISTICAS SEGUN LA INSTRUCCION EHE					
HORMIGON					
ELEMENTO ESTRUCTURAL	Tipo de hornigón	Nivel de control	Coeficiente parcial de seguridad (Yc)	Resistencia de cálculo (N/mm²)	Recubrimiento minimo (mm)
Cimentacion	HA–30B/20/IV	ESTADISTICO	1,50	20	55
Estructura	HA–30B/20/IV	ESTADISTICO	1,50	20	55
ACERO					
ELEMENTO ESTRUCTURAL	Tipo de acero	Nivel de control	Coeficiente parcial de seguridad (Ys)	Resistencia de cálculo (N/mm²)	El acero autilizar en las armaduras debe estar garantizado por la Marca AENOR
Cimentacion	B 500 S	NORMAL	1,15	348	
Muros	B 500 S	NORMAL	1,15	348	
Pilares	B 500 S	NORMAL	1,15	348	
Vigas y forjados	B 500 S	NORMAL	1,15	348	
Variable					
EJECUCION					
TIPO DE ACCION		Nivel de control	Coeficientes parciales de seguridad (para E.L.U.)		
			Efecto favorable	Efecto desfavorable	
Permanente		NORMAL	γ_G =1,00	γ_G =1,50	
Permanente de valor constante		NORMAL	γ_G =1,00	γ_G =1,35	
Variable		NORMAL	γ_G =0,00	γ_G =1,50	

Recubrimiento: 55mm

Long. Anclaje: 0.5 metros

Long. Solape: 1.6 metros

TÍTULO DEL PROYECTO	PLANO:	INGENIERO CIVIL	PLANO Nº 7.1
PROYECTO DE CONSTRUCCIÓN DEL DEPOSITO DE FUENTEHERIDOS (HUELVA)	Estructuras Armado Pilar	MARIA CRISTINA CARBALLO FAILDE	ESCALA 1:20
			FECHA ABRIL- 2017

Long. Solape: 1.6 metros

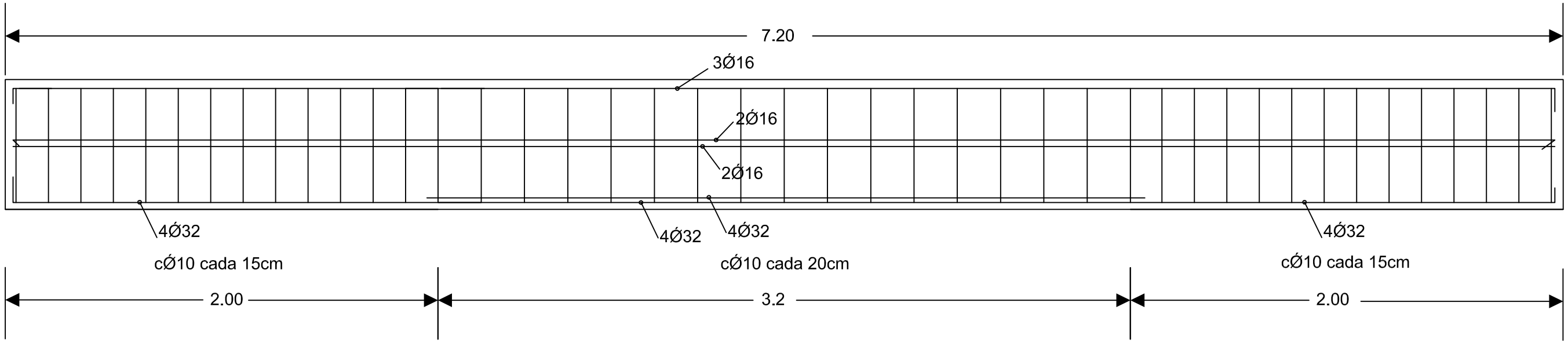

ESCALA: 1/5

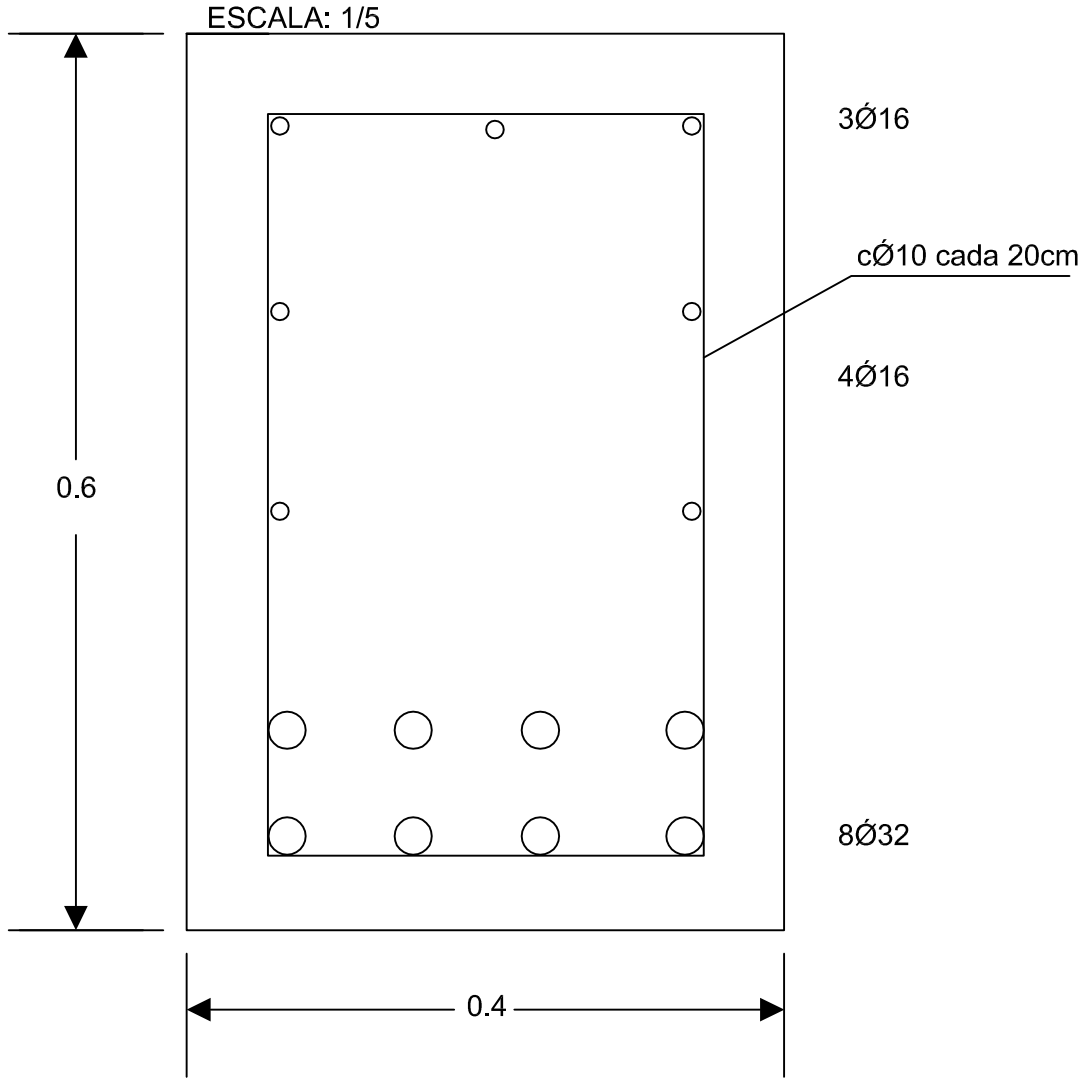

CUADRO DE CARACTERISTICAS SEGUN LA INSTRUCCION EHE					
HORMIGON					
ELEMENTO ESTRUCTURAL	Tipo de hornigón	Nivel de control	Coeficiente parcial de seguridad (Yc)	Resistencia de cálculo (N/mm²)	Recubrimiento minimo (mm)
Cimentacion	HA–30B/20/IV	ESTADISTICO	1,50	20	55
Estructura	HA–30B/20/IV	ESTADISTICO	1,50	20	55
ACERO					
ELEMENTO ESTRUCTURAL	Tipo de acero	Nivel de control	Coeficiente parcial de seguridad (Ys)	Resistencia de cálculo (N/mm²)	El acero autilizar en las armaduras debe estar garantizado por la Marca AENOR
Cimentacion	B 500 S	NORMAL	1,15	348	
Muros	B 500 S	NORMAL	1,15	348	
Pilares	B 500 S	NORMAL	1,15	348	
Vigas y forjados	B 500 S	NORMAL	1,15	348	
Variable					
EJECUCION					
TIPO DE ACCION		Nivel de control	Coeficientes parciales de seguridad (para E.L.U.)		
			Efecto favorable	Efecto desfavorable	
Permanente		NORMAL	Y_G =1,00	Y_G =1,50	
Permanente de valor constante		NORMAL	Y_G =1,00	Y_G =1,35	
Variable		NORMAL	Y_G =0,00	Y_G =1,50	

Recubrimiento: 55mm

Long. Anclaje: 0.5 metros

Long. Solape: 1.6 metros

TÍTULO DEL PROYECTO	PLANO:	INGENIERO CIVIL	PLANO Nº 7.2
PROYECTO DE CONSTRUCCIÓN DEL DEPOSITO DE FUENTEHERIDOS (HUELVA)	Estructuras Armado Viga.	MARIA CRISTINA CARBALLO FAILDE	ESCALA 1:20
			FECHA ABRIL- 2017

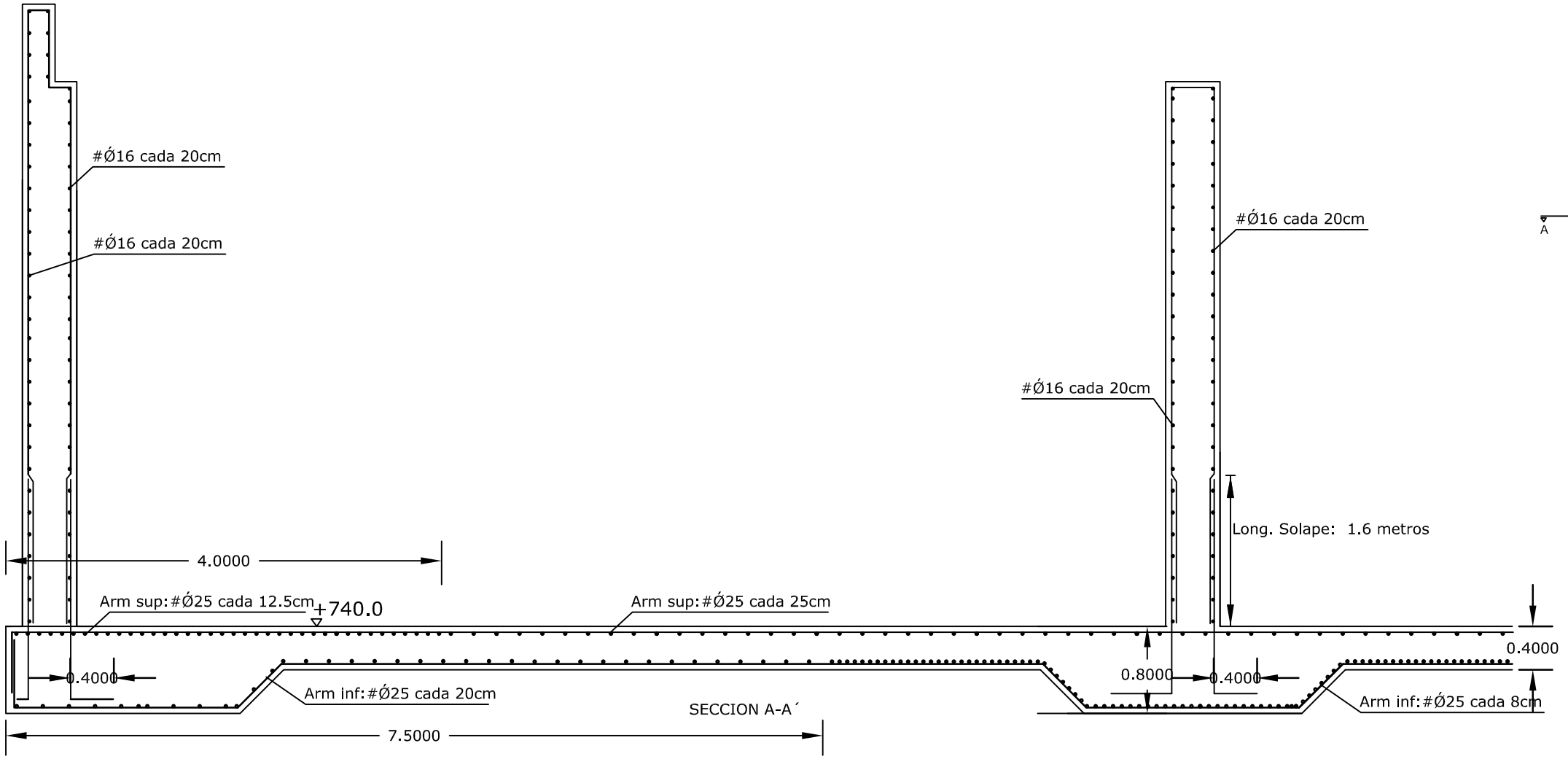

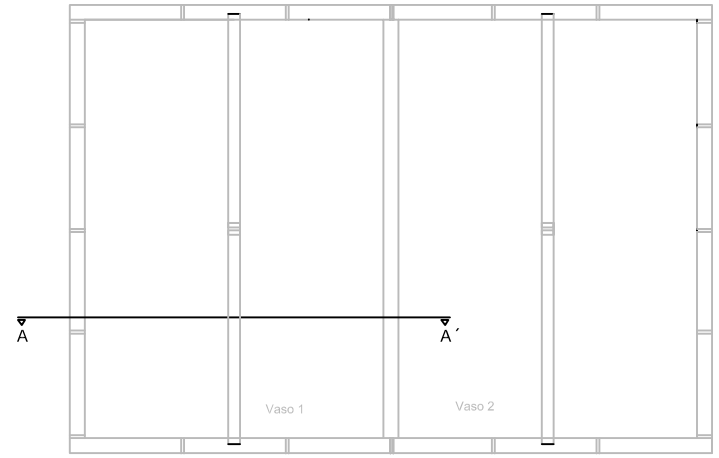

CONTROL ESTADISTICO HORMIGON

Tipos de ensayos	De control
Ejecución de probetas	En obra
Conservación de probetas	En agua o cámara húmeda
Tipo de probetas	Cilíndricas de 15 x 30
Edad de las probetas	28 días
Número mínimo de probetas	Véase tabla 88.4.a
Obligatoriedad	Siempre preceptivos

Límite superior	tipo de elementos estructurales		
	Estructuras que tienen elementos comprimidos (pilares, pilas, muros portantes, pilotes, etc.)	Estructuras que tienen únicamente elementos sometidos a flexión (forjados de hormigón con pilares metálicos, tableros, muros de contención, etc.)	Macizos (zapatas, estribos de puente, bloques, etc.)
Volumen de hormigón	100 m	100 m	100 m
Número de amasadas	50	50	100
Tiempo de hormigonado	2 semanas	2 semanas	1 semana
Superficie construida	500 m	1000 m	-
Número de plantas	2	2	-

INSPECCIONES - 4 AMASADAS POR LOTE
2 PROBETAS POR AMASADA

CUADRO DE CARACTERISTICAS SEGUN LA INSTRUCCION EHE					
HORMIGON					
ELEMENTO ESTRUCTURAL	Tipo de hormigón	Nivel de control	Coeficiente parcial de seguridad (Yc)	Resistencia de cálculo (N/mm²)	Recubrimiento mínimo (mm)
Cimentacion	HA-30B/20/IV	ESTADISTICO	1,50	20	55
Estructura	HA-30B/20/IV	ESTADISTICO	1,50	20	55
ACERO					
ELEMENTO ESTRUCTURAL	Tipo de acero	Nivel de control	Coeficiente parcial de seguridad (Ys)	Resistencia de cálculo (N/mm²)	El acero autilizar en las armaduras debe estar garantizado por la Marca AENOR
Cimentacion	B 500 S	NORMAL	1,15	348	
Muros	B 500 S	NORMAL	1,15	348	
Pilares	B 500 S	NORMAL	1,15	348	
Vigas y forjados	B 500 S	NORMAL	1,15	348	
Variable		EJECUCION			
TIPO DE ACCION		Nivel de control	Coeficientes parciales de seguridad (para E.L.U.)		
			Efecto favorable	Efecto desfavorable	
Permanente		NORMAL	Ya =1,00	Ya =1,50	
Permanente de valor constante		NORMAL	Ya =1,00	Ya =1,35	
Variable		NORMAL	Ya =0,00	Ya =1,50	

Recubrimiento: 55mm

Long. Anclaje: 0.5 metros

Long. Solape: 1.6 metros

TITULO DEL PROYECTO	PLANO:	INGENIERO CIVIL	PLANO Nº 7.3
PROYECTO DE CONSTRUCCIÓN DEL DEPOSITO DE FUENTEHERIDOS (HUELVA)	Estructuras Armado Muro.	MARIA CRISTINA CARBALLO FAILDE	ESCALA 1:50
			FECHA ABRIL- 2017

Armado Base en toda la losa:
#Ø25 cada 20cm

REFUERZOS#Ø25 cada 8cm en zona central del muro

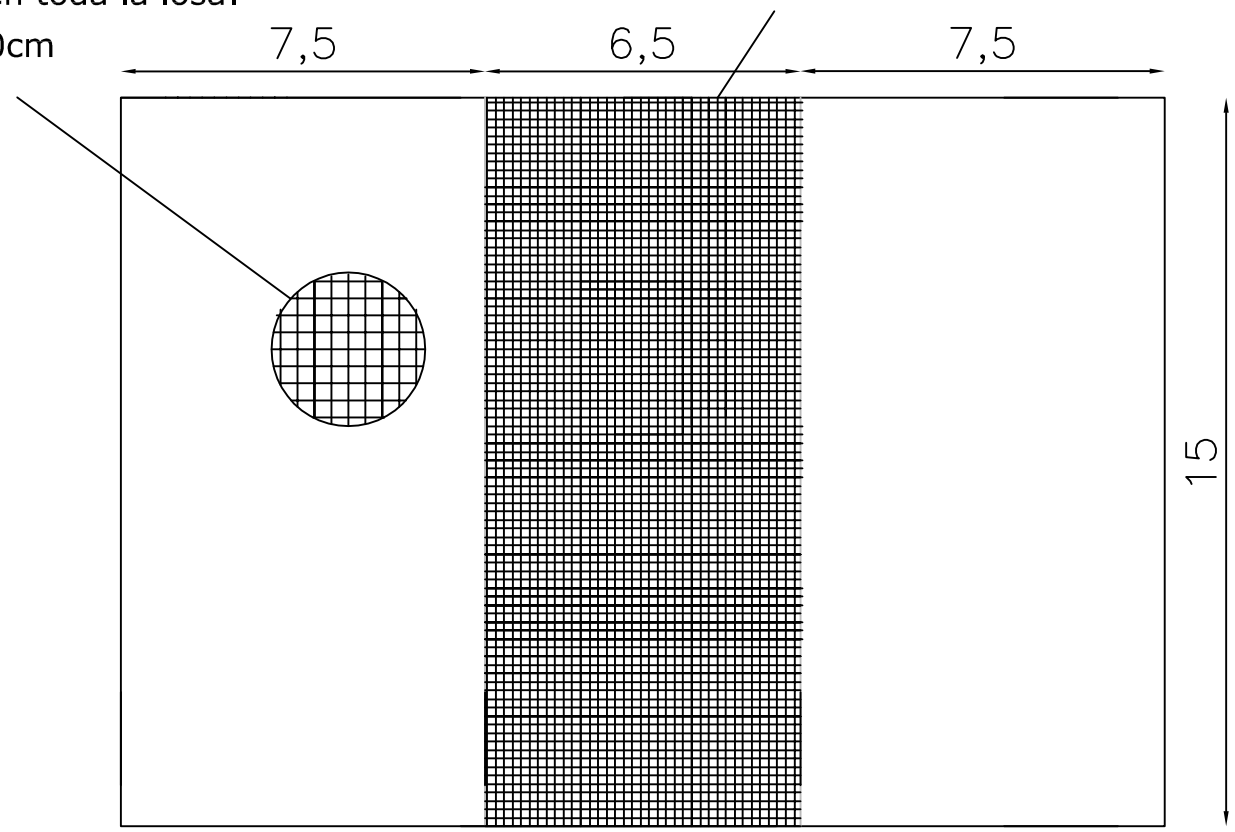

ARMADURA INFERIOR

Armado Base en toda la losa:
Arm sup: #Ø25 cada 25cm

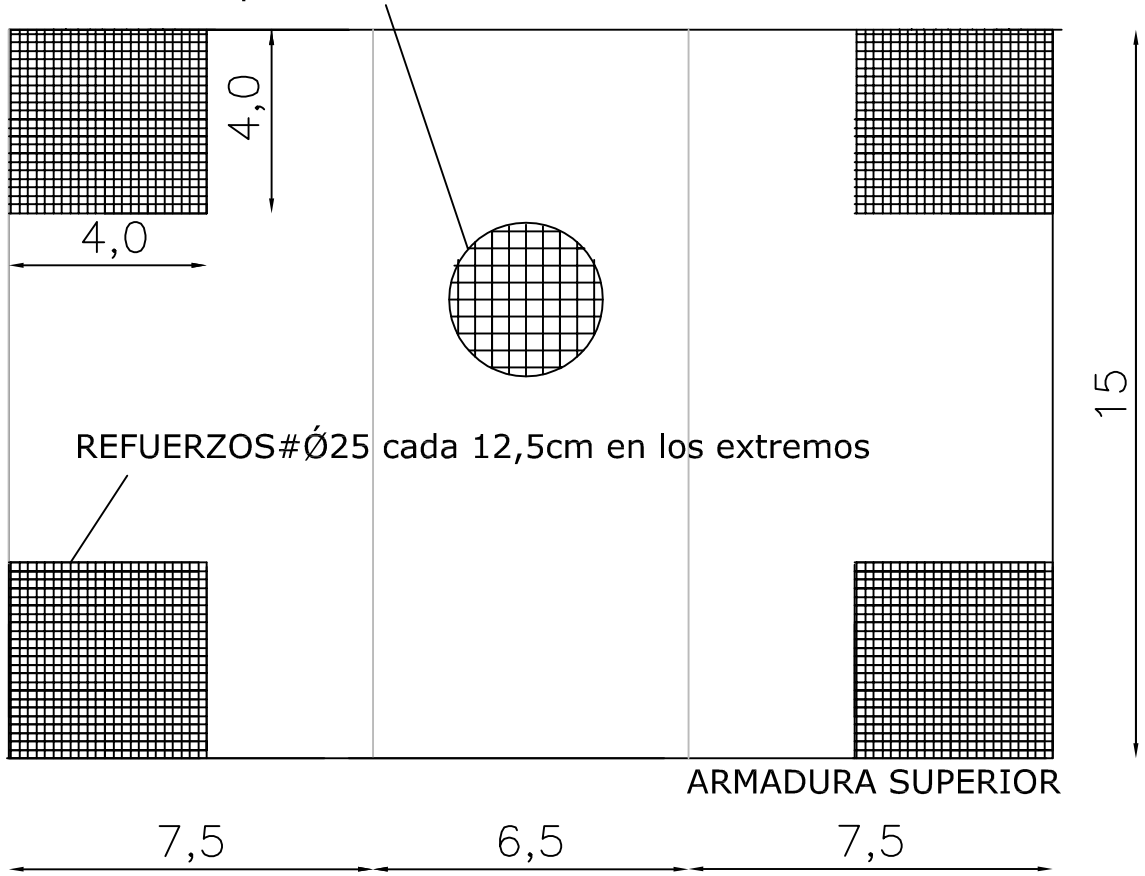

REFUERZOS#Ø25 cada 12,5cm en los extremos

ARMADURA SUPERIOR

Recubrimiento: 55mm
Long. Anclaje: 1.2 metros
Long. Solape: 1.6 metros

CONTROL ESTADISTICO HORMIGON

Tipos de ensayos	De control
Ejecución de probetas	En obra
Conservadón de probetas	En agua o cámara húmeda
Tipo de probetas	Cilíndricas de 15 x 30
Edad de las probetas	28 días
Número mínimo de probetas	Véase tabla 88.4.a
Obligatoriedad	Siempre preceptivos

Límite superior	tipo de elementos estructurales		
	Estructuras que tienen elementos comprimidos (pilares, pilas, muros portantes, pilotes, etc.)	Estructuras que tienen únicamente elementos sometidos a flexión (forjados de hormigón con pilares metálicos, tableros, muros de contención, etc.)	Macizos (zapatas, estribos de puente bloques, etc.)
Volumen de hormlgón	100 m	100 m	100 m
Número de amasadas	50	50	100
Tiempo de hormigonado	2 semanas	2 semanas	1 semana
Superficie construida	500 m	1000 m	-
Número de plantas	2	2	-

INSPECCIONES - 4 AMASADAS POR LOTE
2 PROBETAS POR AMASADA

CUADRO DE CARACTERISTICAS SEGUN LA INSTRUCCION EHE					
HORMIGON					
ELEMENTO ESTRUCTURAL	Tipo de hornigón	Nivel de control	Coeficiente parcial de seguridad (Yc)	Resistencia de cálculo (N/mm^2)	Recubrimiento minimo (mm)
Cimentacion	HA-30B/20/IV	ESTADISTICO	1,50	20	55
Estructura	HA-30B/20/IV	ESTADISTICO	1,50	20	55
ACERO					
ELEMENTO ESTRUCTURAL	Tipo de acero	Nivel de control	Coeficiente parcial de seguridad (Ys)	Resistencia de cálculo (N/mm^2)	El acero autilizar en las armaduras debe estar garantizado por la Marca AENOR
Cimentacion	B 500 S	NORMAL	1,15	348	
Muros	B 500 S	NORMAL	1,15	348	
Pilares	B 500 S	NORMAL	1,15	348	
Vigas y forjados	B 500 S	NORMAL	1,15	348	
Variable					

EJECUCION			
TIPO DE ACCION	Nivel de control	Coeficientes parciales de seguridad (para E.L.U.)	
		Efecto favorable	Efecto desfavorable
Permanente	NORMAL	Y_G =1,00	Y_G =1,50
Permanente de valor constante	NORMAL	Y_G =1,00	Y_G =1,35
Variable	NORMAL	Y_G =0,00	Y_G =1,50

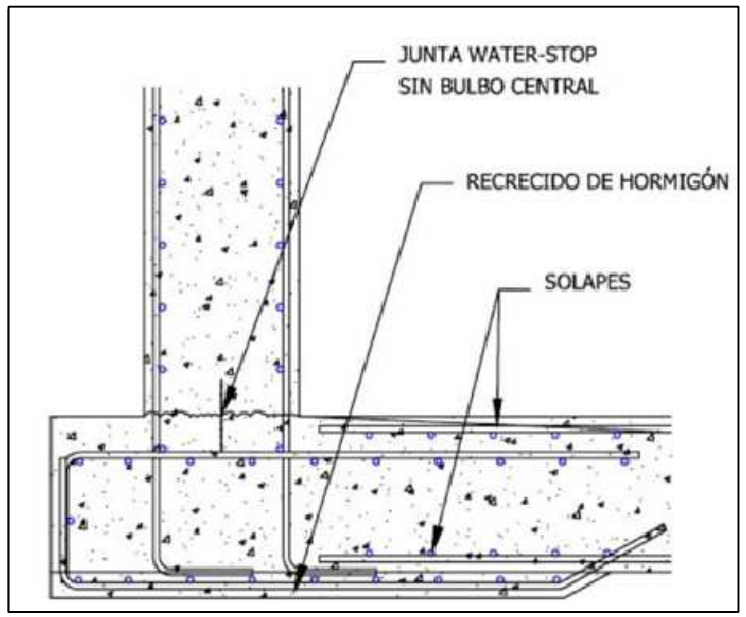

TÍTULO DEL PROYECTO	PLANO:	INGENIERO CIVIL	PLANO Nº 7.4
PROYECTO DE CONSTRUCCIÓN DEL DEPOSITO DE FUENTEHERIDOS (HUELVA)	Estructuras Armado Losa	MARIA CRISTINA CARBALLO FAILDE	SIN ESCALA
			FECHA ABRIL- 2017

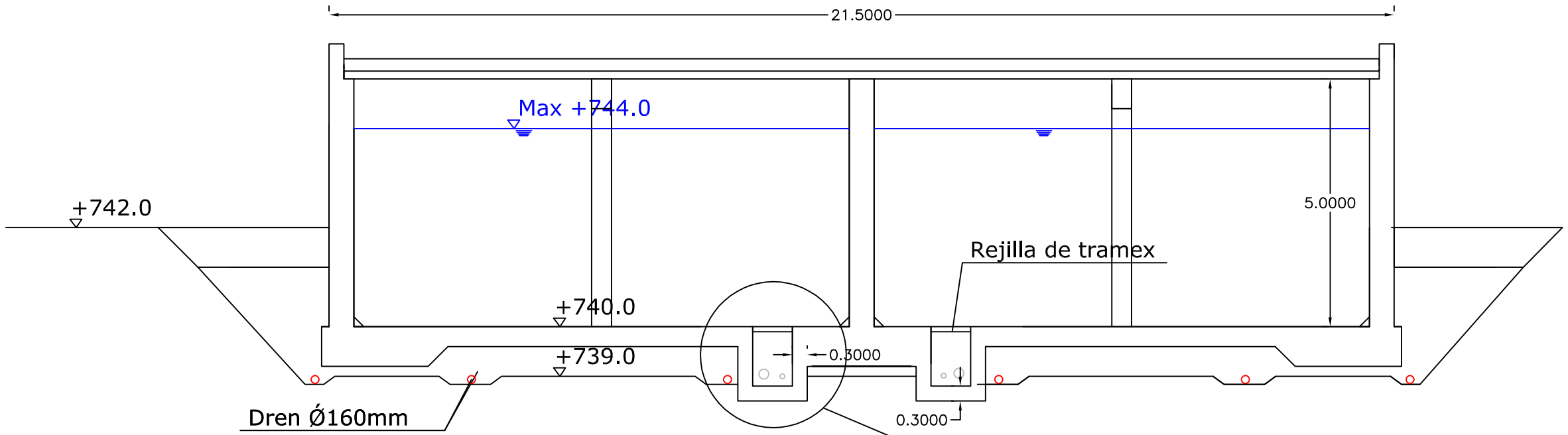

SECCION C-C´

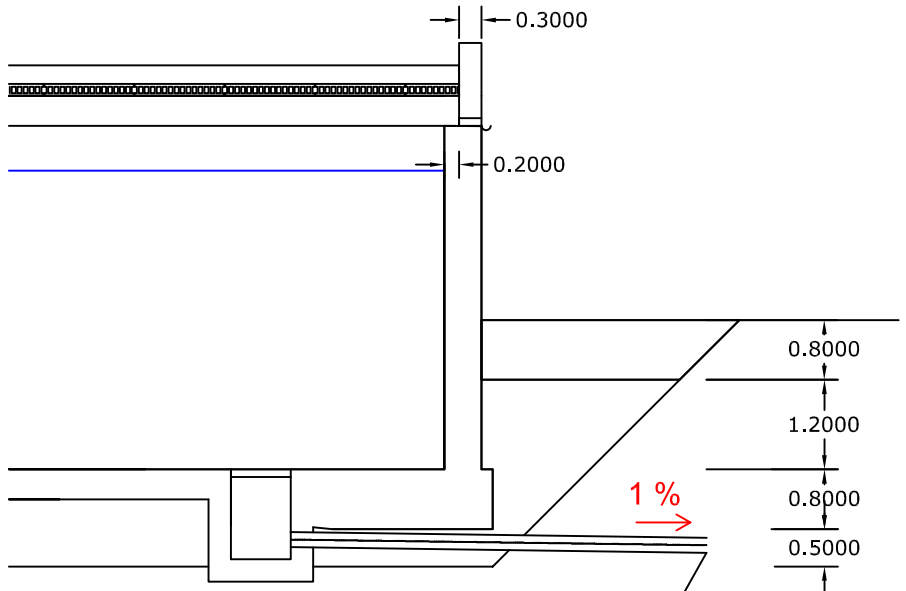

SECCION D-D´ Conduccion desague Ø300

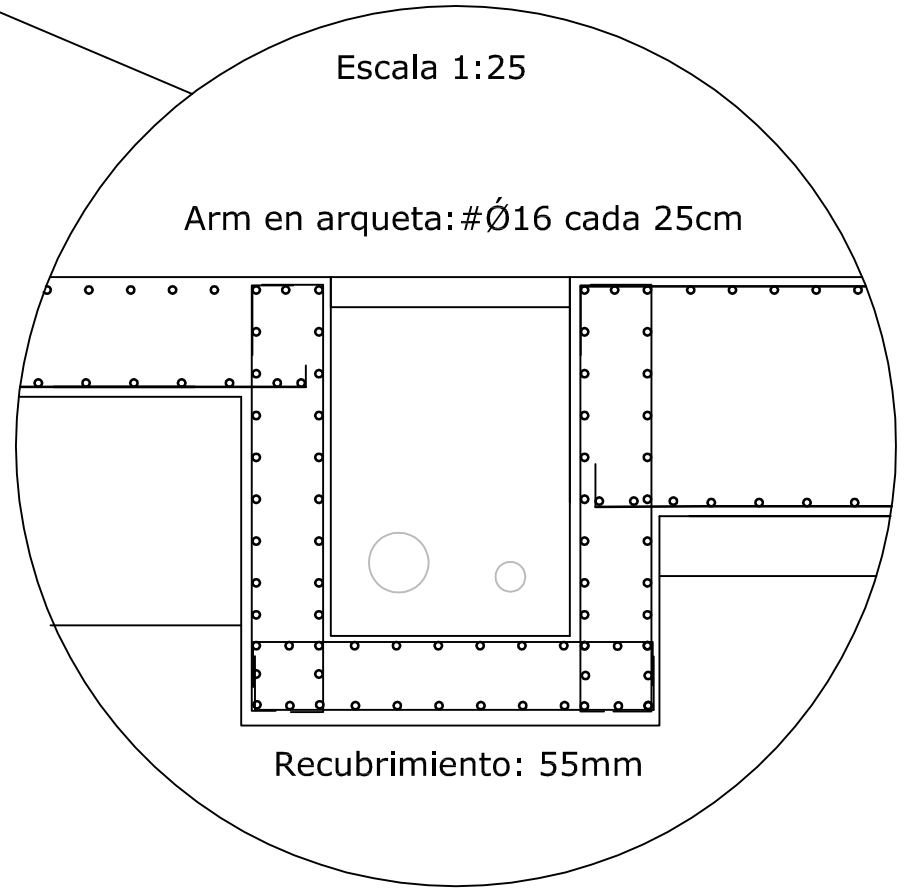

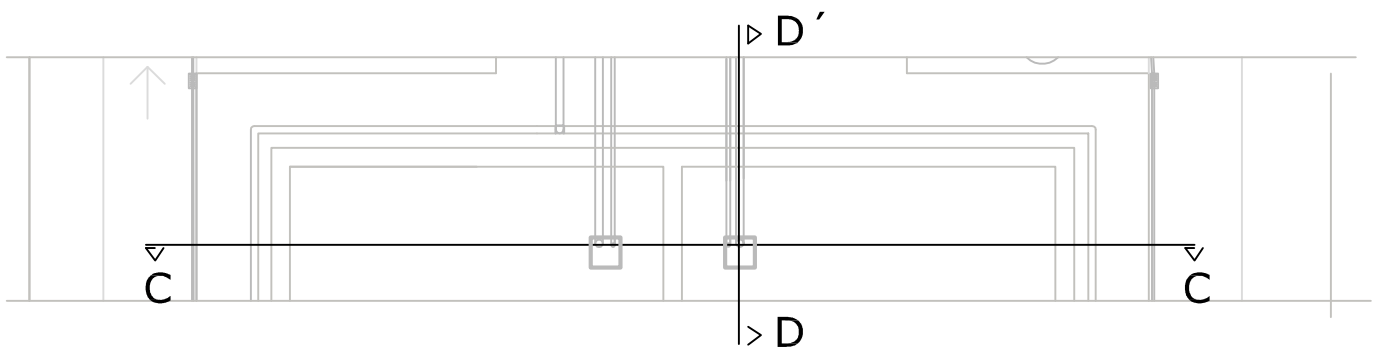

TÍTULO DEL PROYECTO	PLANO:	INGENIERO CIVIL	PLANO Nº 8.1
PROYECTO DE CONSTRUCCIÓN DEL DEPOSITO DE FUENTEHERIDOS (HUELVA)	Detalles Desague deposito	MARIA CRISTINA CARBALLO FAILDE	ESCALA 1:100
			FECHA ABRIL- 2017

LEYENDA

Tuberia aliviadero de emergencia

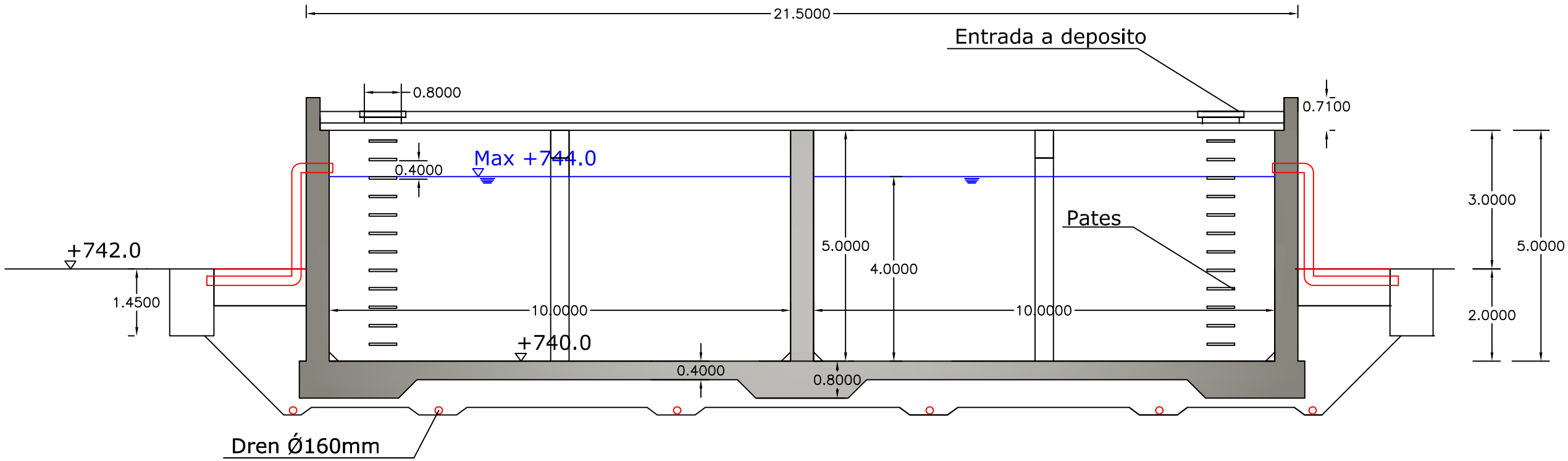

SECCION E-E´

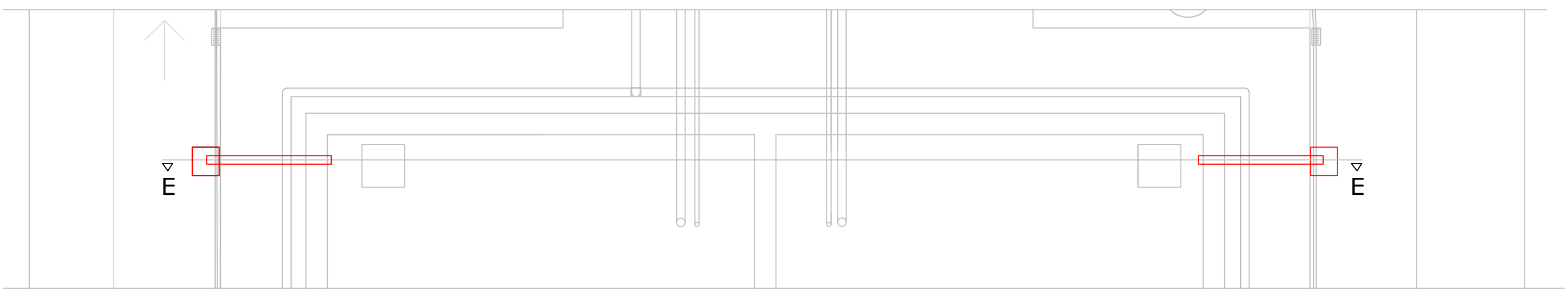

TÍTULO DEL PROYECTO	PLANO:	INGENIERO CIVIL	PLANO Nº 8.2
PROYECTO DE CONSTRUCCIÓN DEL DEPOSITO DE FUENTEHERIDOS (HUELVA)	Detalles Aliviadero de emergencia	MARIA CRISTINA CARBALLO FAILDE	ESCALA 1:100
			FECHA ABRIL- 2017

LEYENDA

Tuberia entrada de agua al deposito

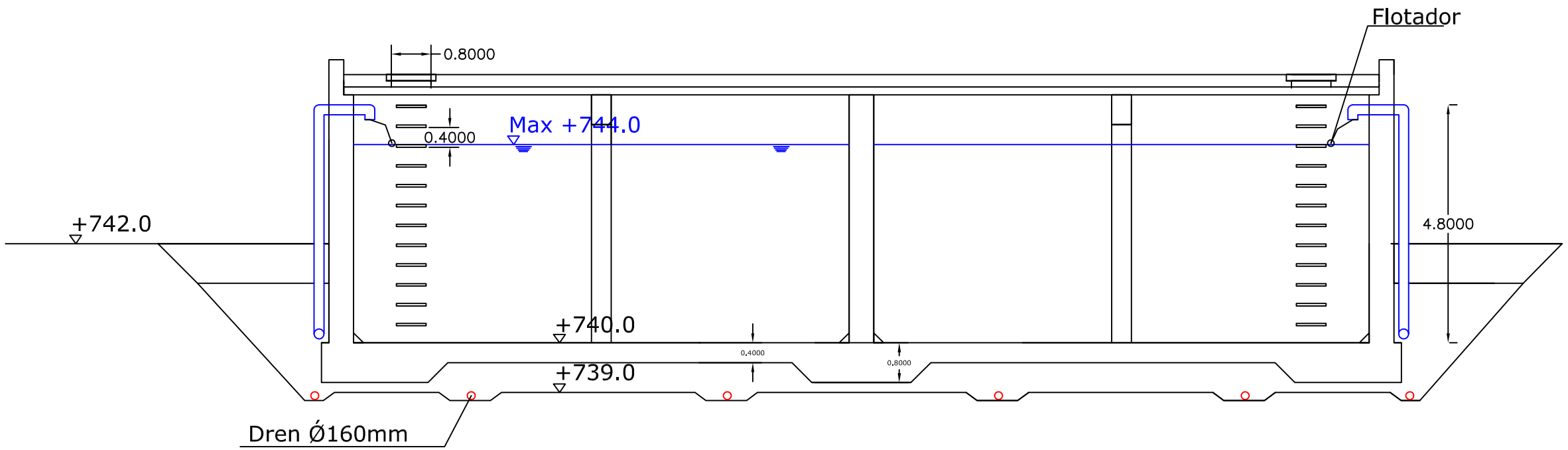

SECCION E-E´

TÍTULO DEL PROYECTO	PLANO:	INGENIERO CIVIL	PLANO Nº 8.3
PROYECTO DE CONSTRUCCIÓN DEL DEPOSITO DE FUENTEHERIDOS (HUELVA)	Detalles Entrada tubería agua	MARIA CRISTINA CARBALLO FAILDE	ESCALA 1:100
			FECHA ABRIL- 2017

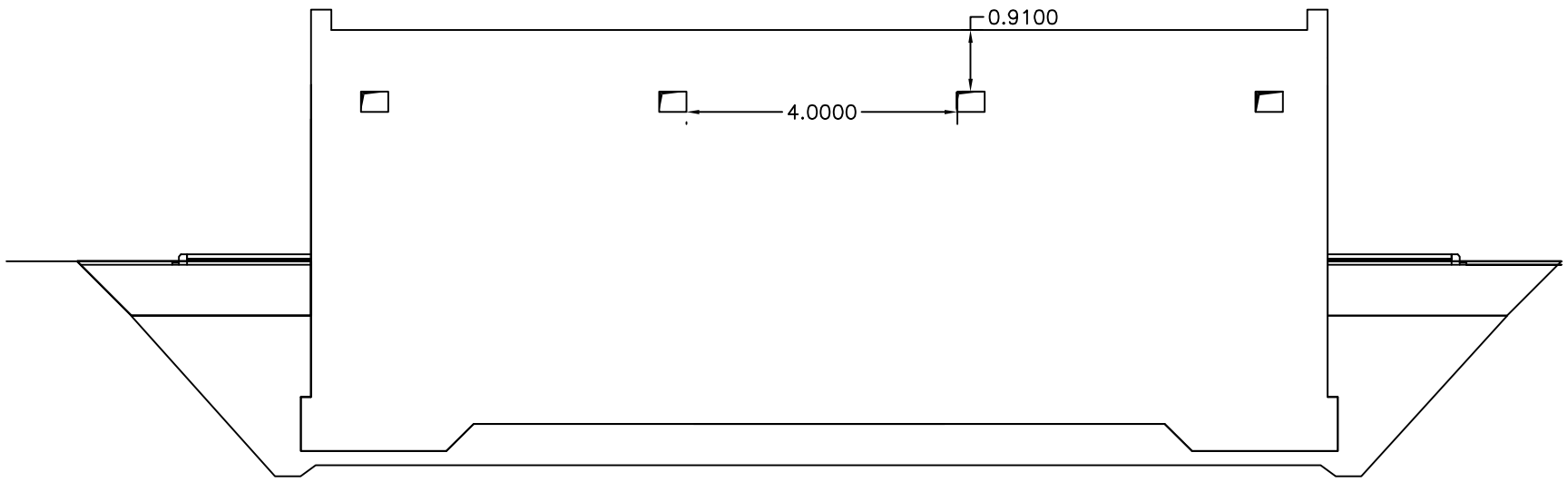

FACHADA LATERAL 1

DETALLE

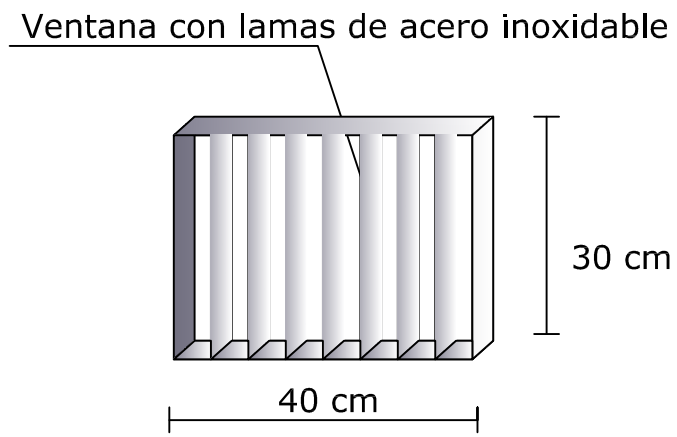

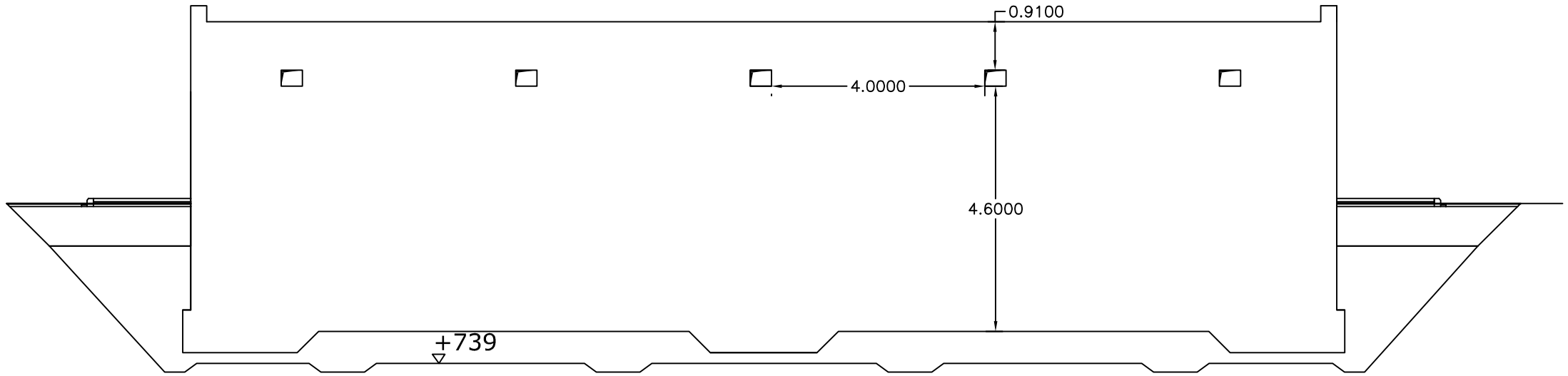

FACHADA LATERAL 2

TÍTULO DEL PROYECTO	PLANO:	INGENIERO CIVIL	PLANO Nº 8.4
PROYECTO DE CONSTRUCCIÓN DEL DEPOSITO DE FUENTEHERIDOS (HUELVA)	Detalles Entrada ventilacion	MARIA CRISTINA CARBALLO FAILDE	ESCALA 1:100
			FECHA ABRIL- 2017

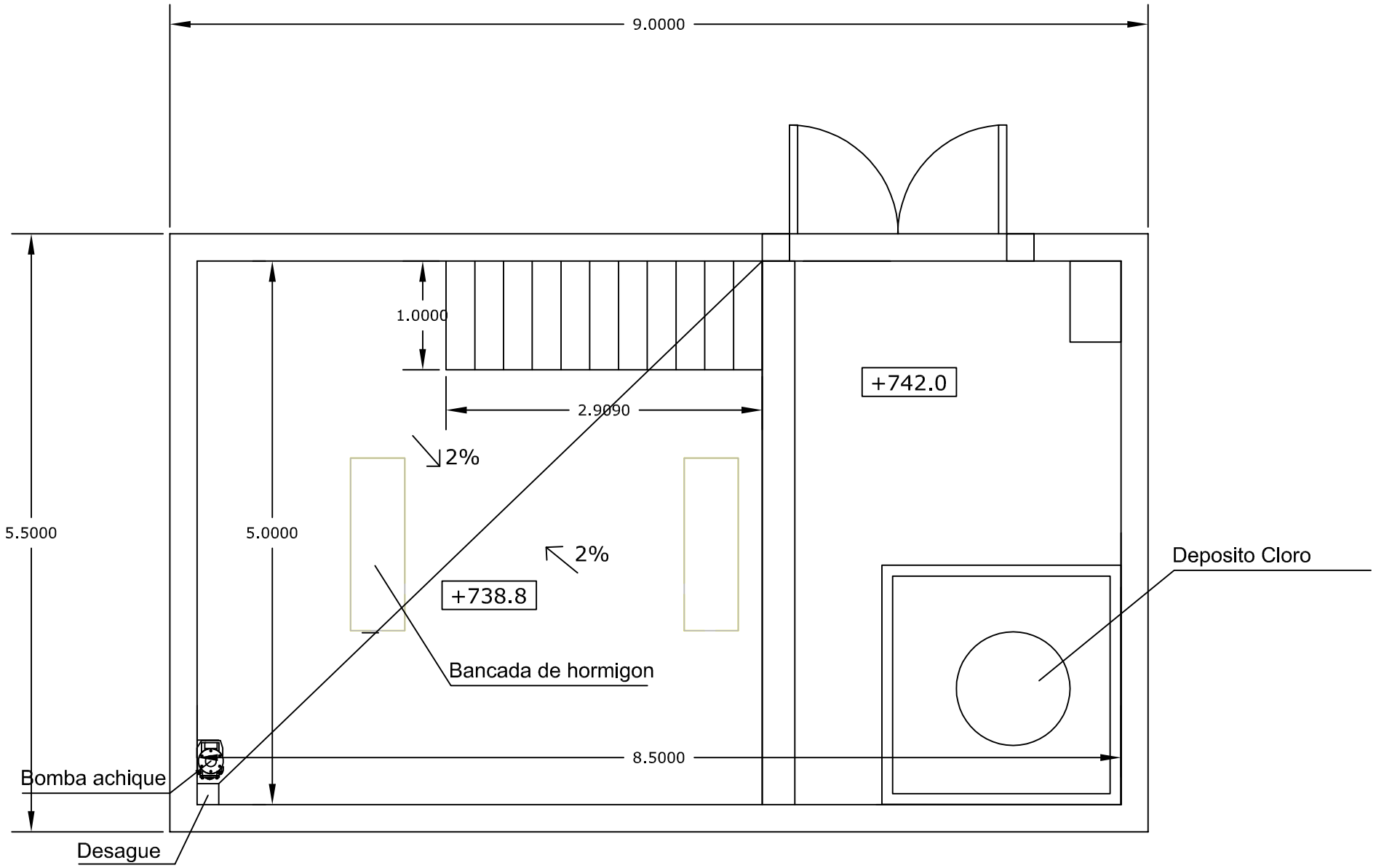

TÍTULO DEL PROYECTO	PLANO:	INGENIERO CIVIL	PLANO Nº 9.1
PROYECTO DE CONSTRUCCIÓN DEL DEPOSITO DE FUENTEHERIDOS (HUELVA)	Camara de valvulas Geometrla	MARIA CRISTINA CARBALLO FAILDE	ESCALA 1:50
			FECHA ABRIL- 2017

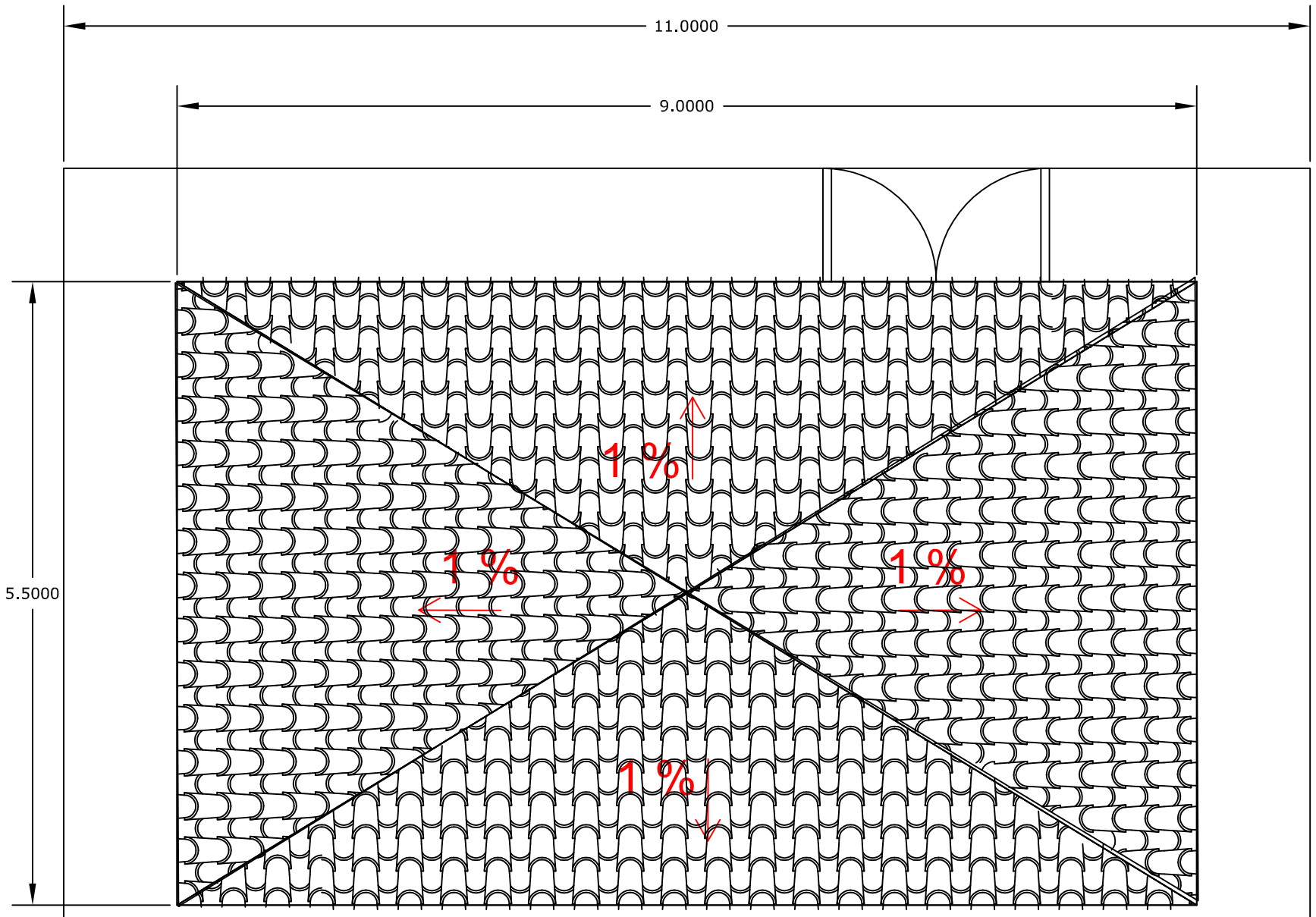

TÍTULO DEL PROYECTO	PLANO:	INGENIERO CIVIL	PLANO Nº 9.2
PROYECTO DE CONSTRUCCIÓN DEL DEPOSITO DE FUENTEHERIDOS (HUELVA)	Camara de valvulas Cubierta	MARIA CRISTINA CARBALLO FAILDE	ESCALA 1:50
			FECHA ABRIL- 2017

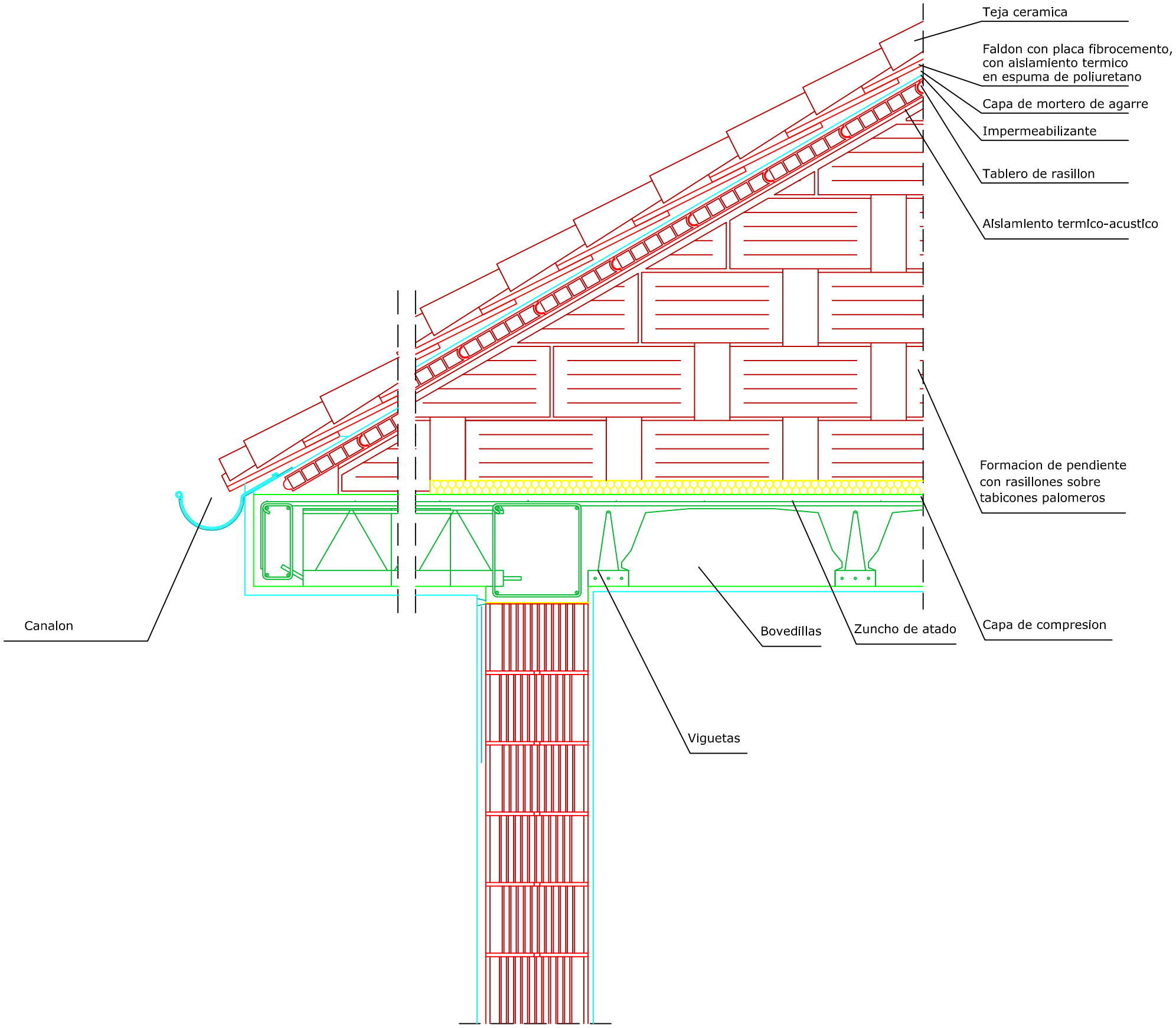

TÍTULO DEL PROYECTO	PLANO:	INGENIERO CIVIL	PLANO Nº 9.3
PROYECTO DE CONSTRUCCIÓN DEL DEPOSITO DE FUENTEHERIDOS (HUELVA)	Camara de valvulas Cubierta alzado	MARIA CRISTINA CARBALLO FAILDE	S/ESCALA FECHA ABRIL- 2017

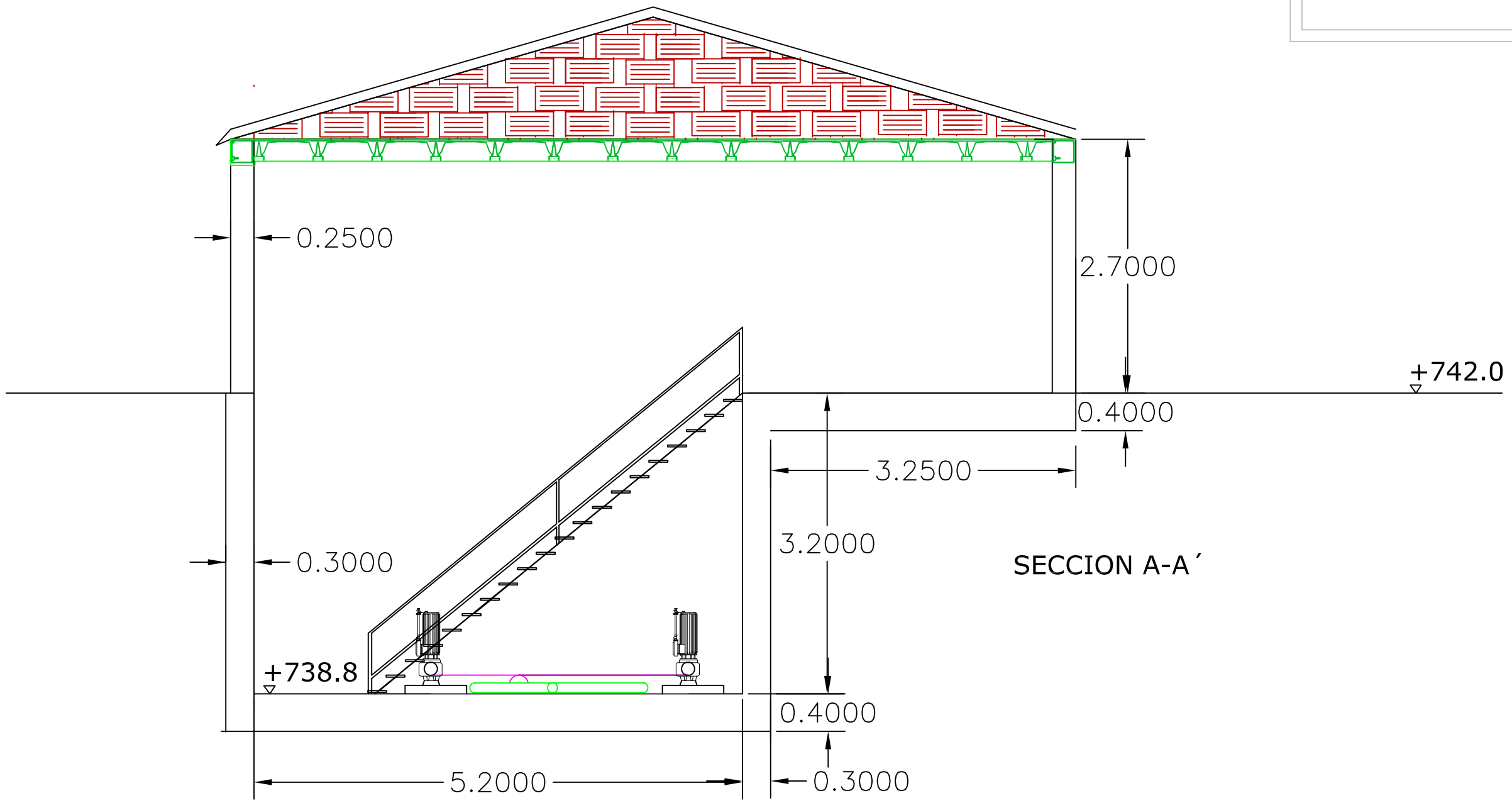

SECCION A-A´

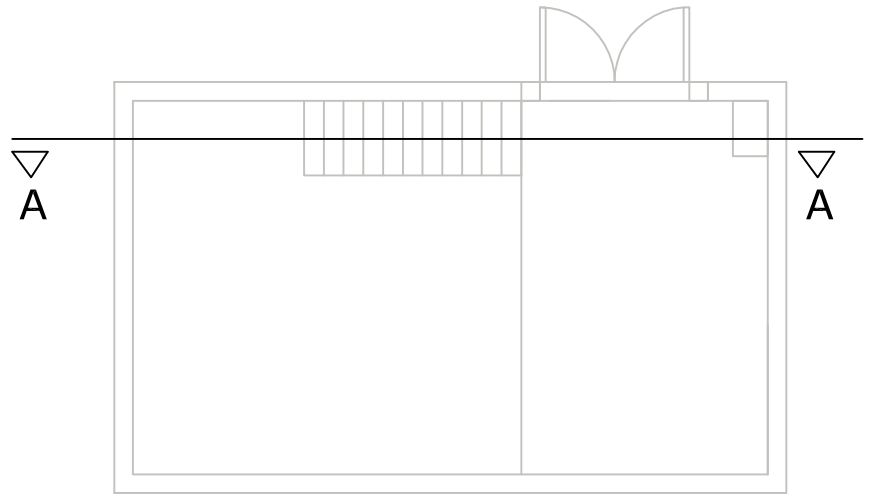

TÍTULO DEL PROYECTO	PLANO:	INGENIERO CIVIL	PLANO Nº 9.4
PROYECTO DE CONSTRUCCIÓN DEL DEPOSITO DE FUENTEHERIDOS (HUELVA)	Camara de valvulas Alzado seccion AA	MARIA CRISTINA CARBALLO FAILDE	ESCALA 1:50
			FECHA ABRIL- 2017

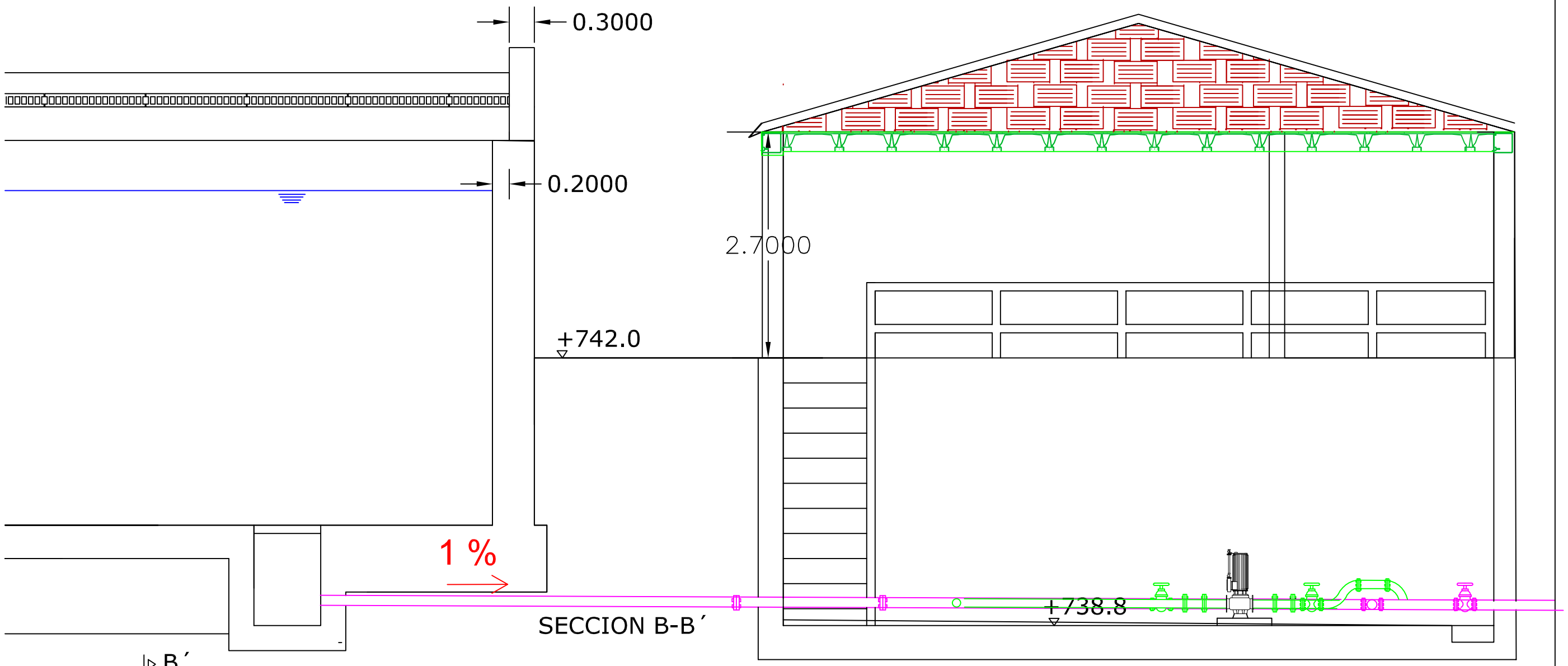

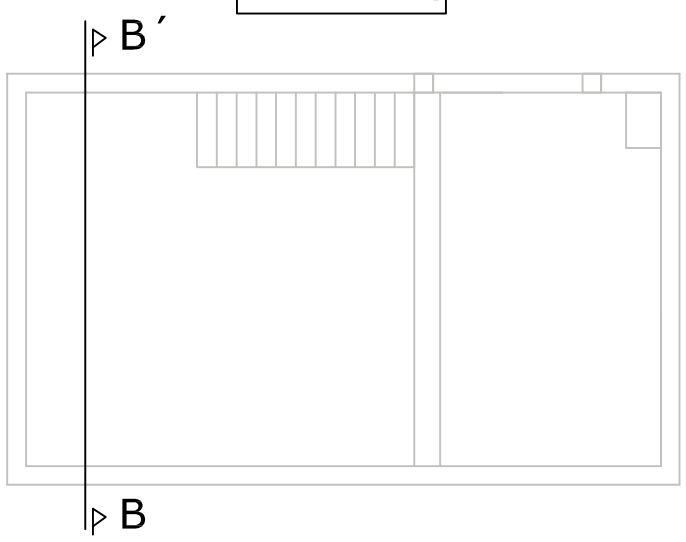

TÍTULO DEL PROYECTO	PLANO:	INGENIERO CIVIL	PLANO Nº 9.5
PROYECTO DE CONSTRUCCIÓN DEL DEPOSITO DE FUENTEHERIDOS (HUELVA)	Camara de valvulas Alzado seccion BB	MARIA CRISTINA CARBALLO FAILDE	ESCALA 1:50 FECHA ABRIL- 2017

DATOS DEPOSITO

Capacidad: 1000L

Diametro 1.15 metros

Altura:1.25 metros

DETALLE
DEPÓSITO VERTICAL

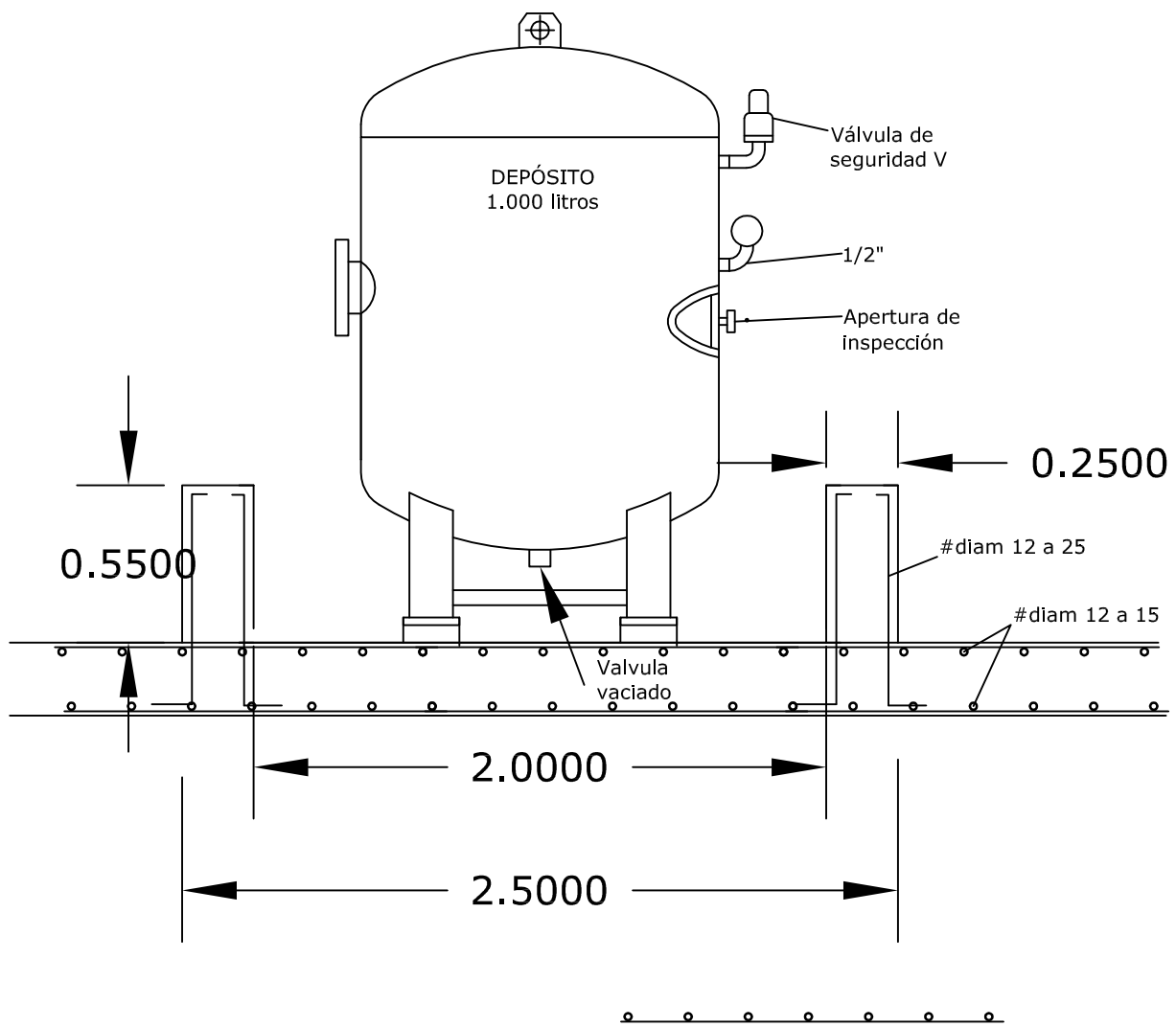

DETALLE
DEPÓSITO PLANTA

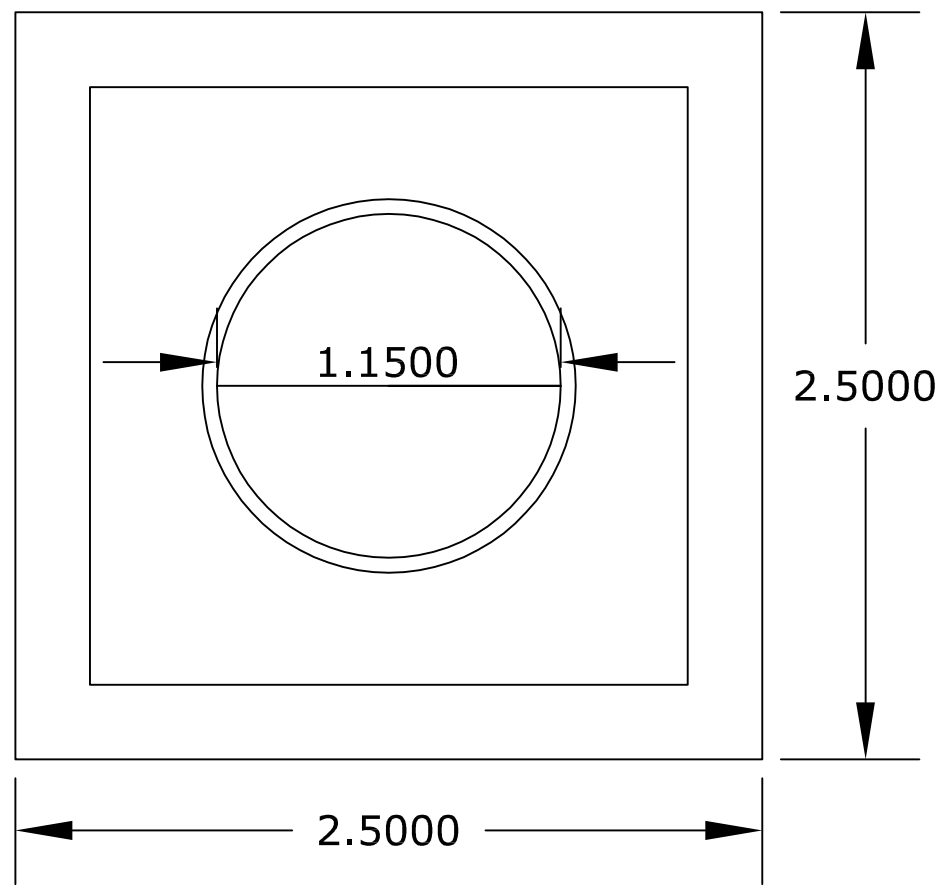

TÍTULO DEL PROYECTO	PLANO:	INGENIERO CIVIL	PLANO Nº 9,6
PROYECTO DE CONSTRUCCIÓN DEL DEPOSITO DE FUENTEHERIDOS (HUELVA)	Camara de valvulas Detalle deposito Cloracion	MARIA CRISTINA CARBALLO FAILDE	SIN ESCALA FECHA ABRIL- 2017

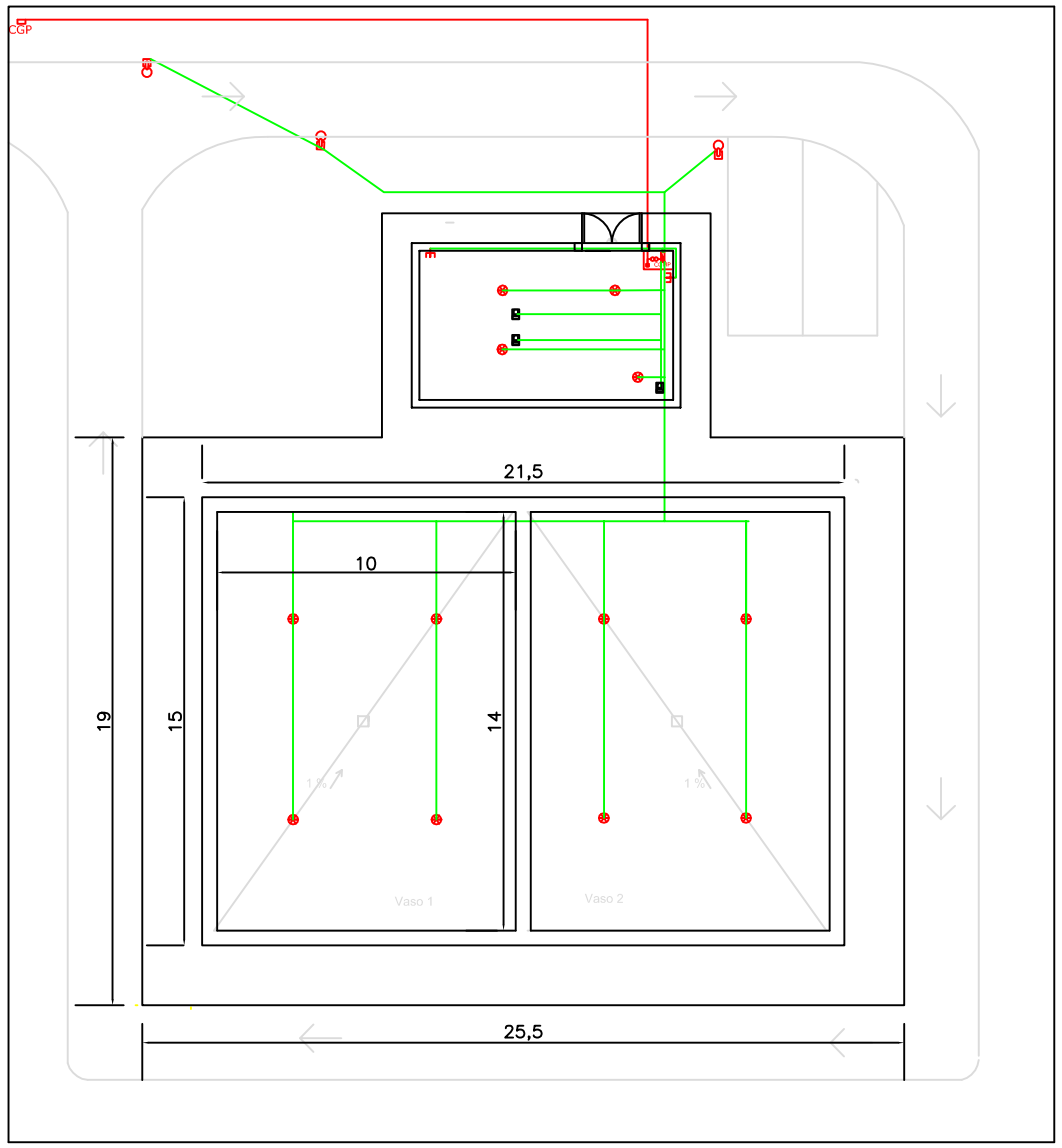

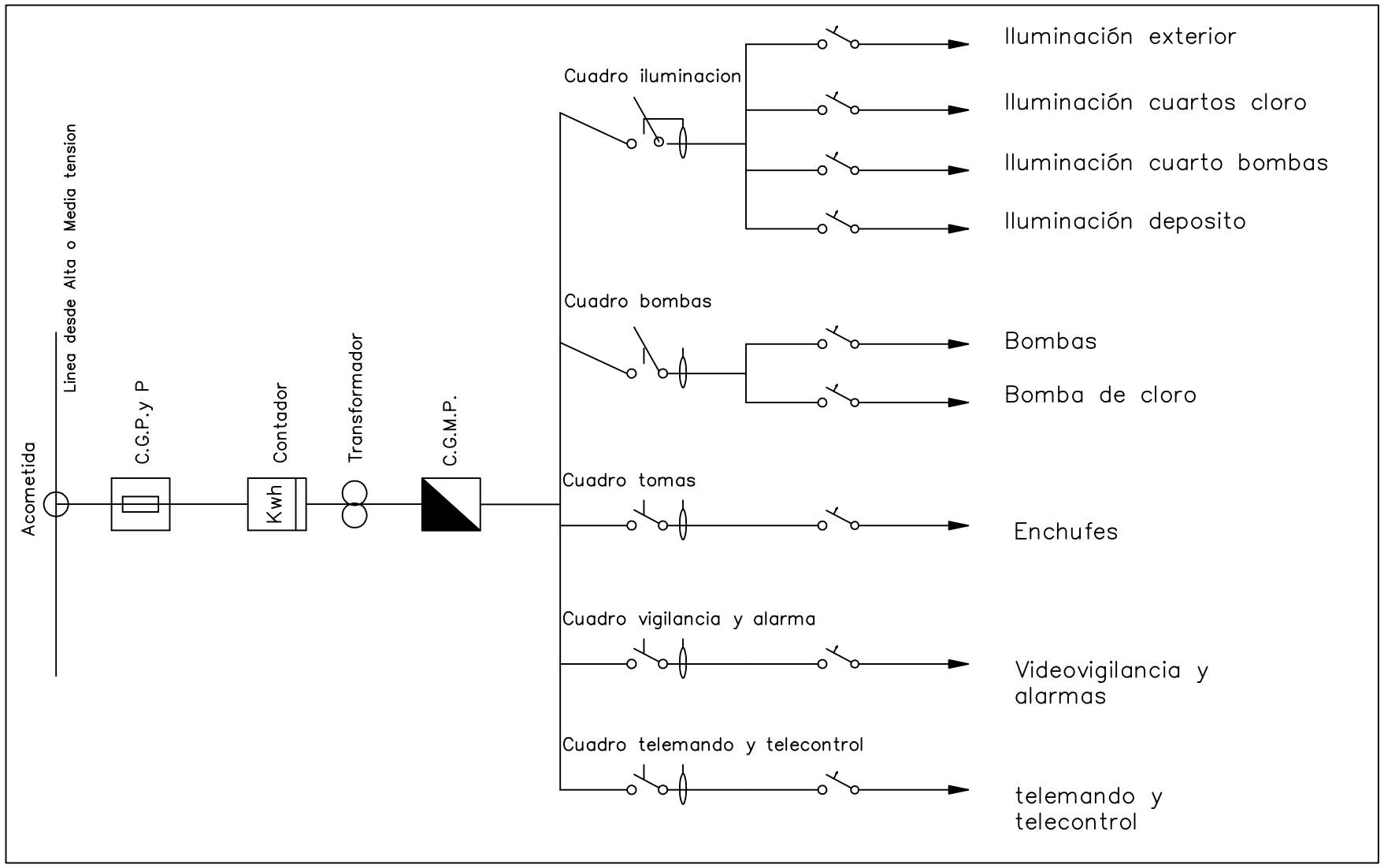

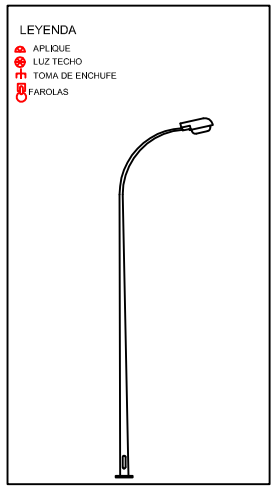

ZANJA EN CALZADA
TUBOS: 2 B.T.

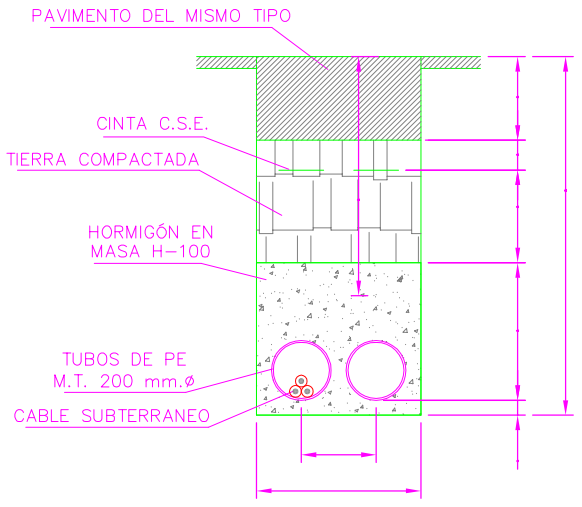

DETALLE DE CONEXIONES EN BASE DE COLUMNA O BÁCULO

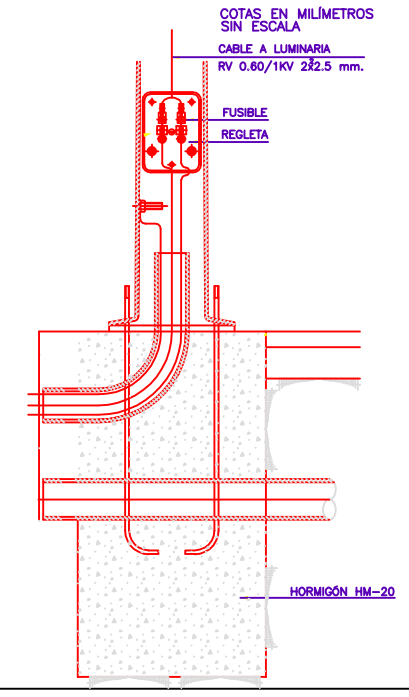

TÍTULO DEL PROYECTO	PLANO:	INGENIERO CIVIL	PLANO Nº 10
PROYECTO DE CONSTRUCCIÓN DEL DEPOSITO DE FUENTEHERIDOS (HUELVA)	Instalacion electrica	MARIA CRISTINA CARBALLO FAILDE	ESCALA 1:250
			FECHA JULIO- 2016

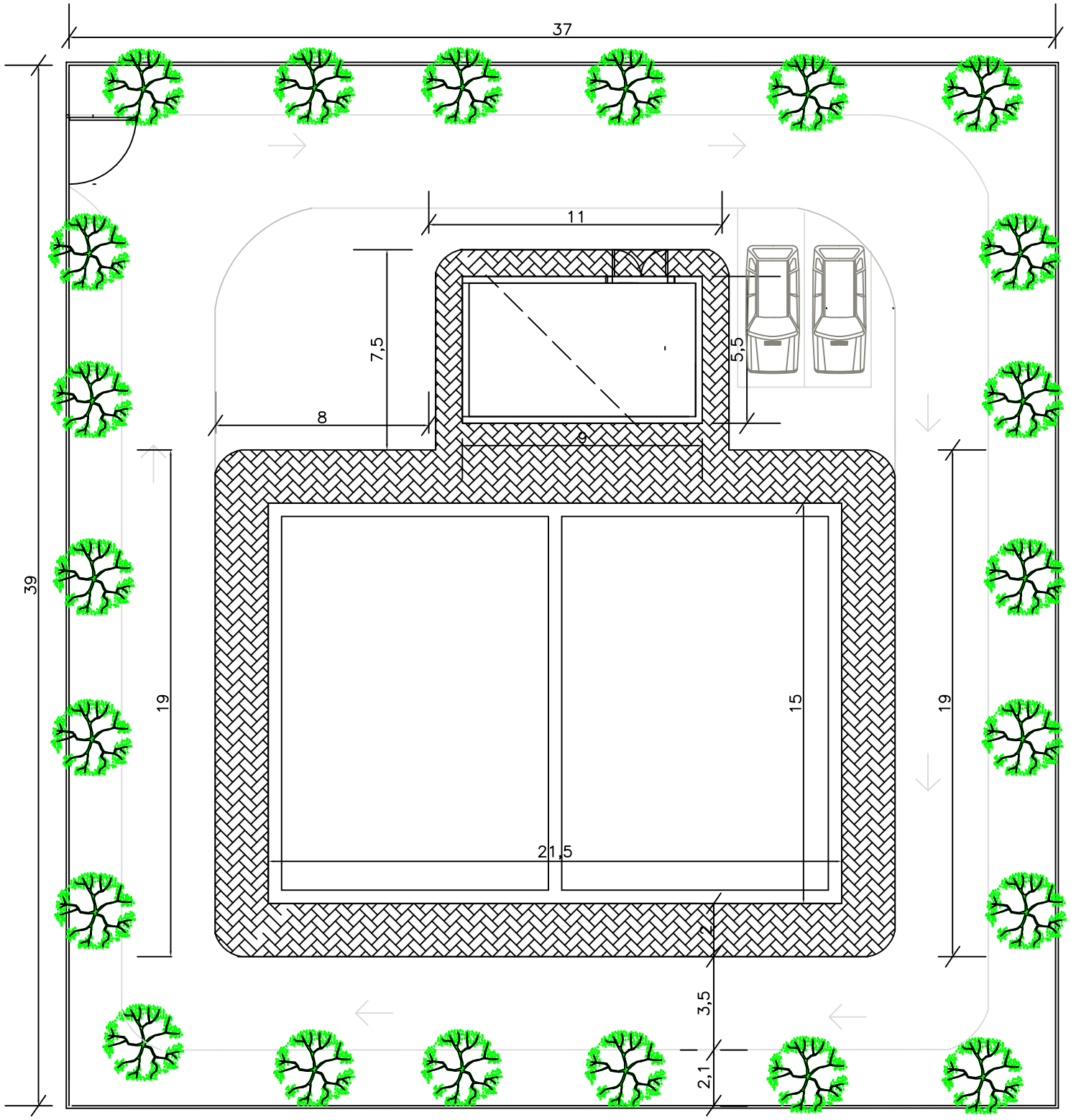

TÍTULO DEL PROYECTO	PLANO:	INGENIERO CIVIL	PLANO Nº 11.1
PROYECTO DE CONSTRUCCIÓN DEL DEPOSITO DE FUENTEHERIDOS (HUELVA)	Urbanizacion Planta general	MARIA CRISTINA CARBALLO FAILDE	ESCALA 1:200 FECHA ABRIL- 2017

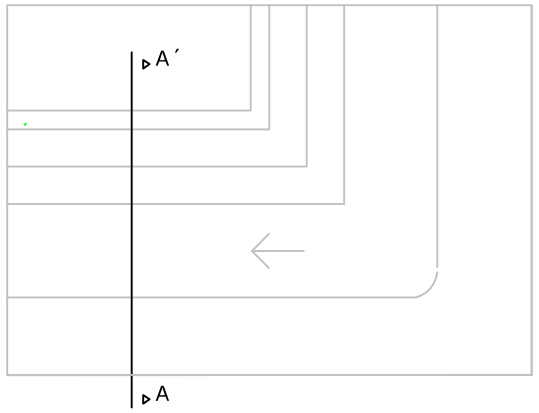

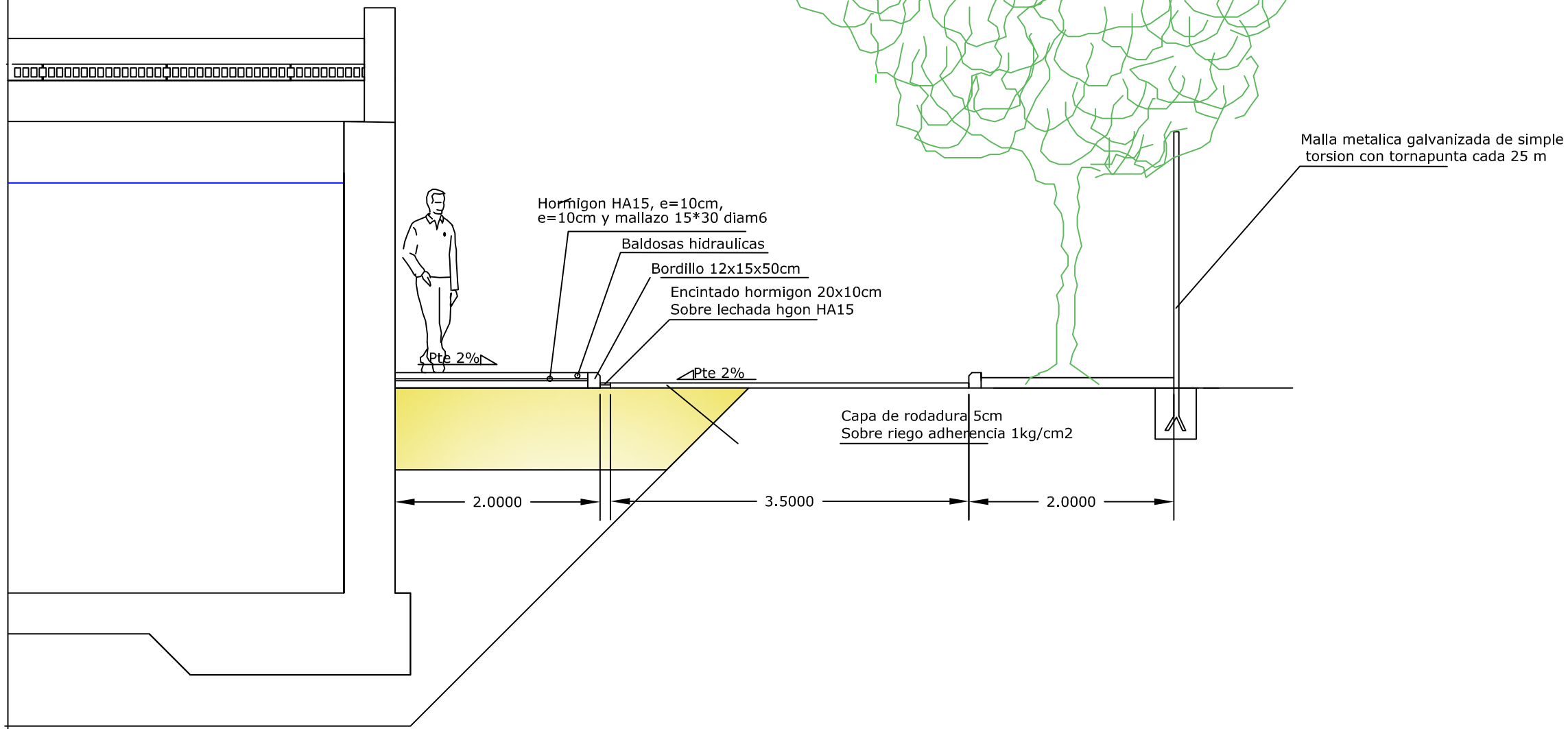

TÍTULO DEL PROYECTO	PLANO:	INGENIERO CIVIL	PLANO Nº 11.2
PROYECTO DE CONSTRUCCIÓN DEL DEPOSITO DE FUENTEHERIDOS (HUELVA)	Urbanizacion Detalle seccion A-A	MARIA CRISTINA CARBALLO FAILDE	ESCALA 1:50
			FECHA ABRIL- 2017

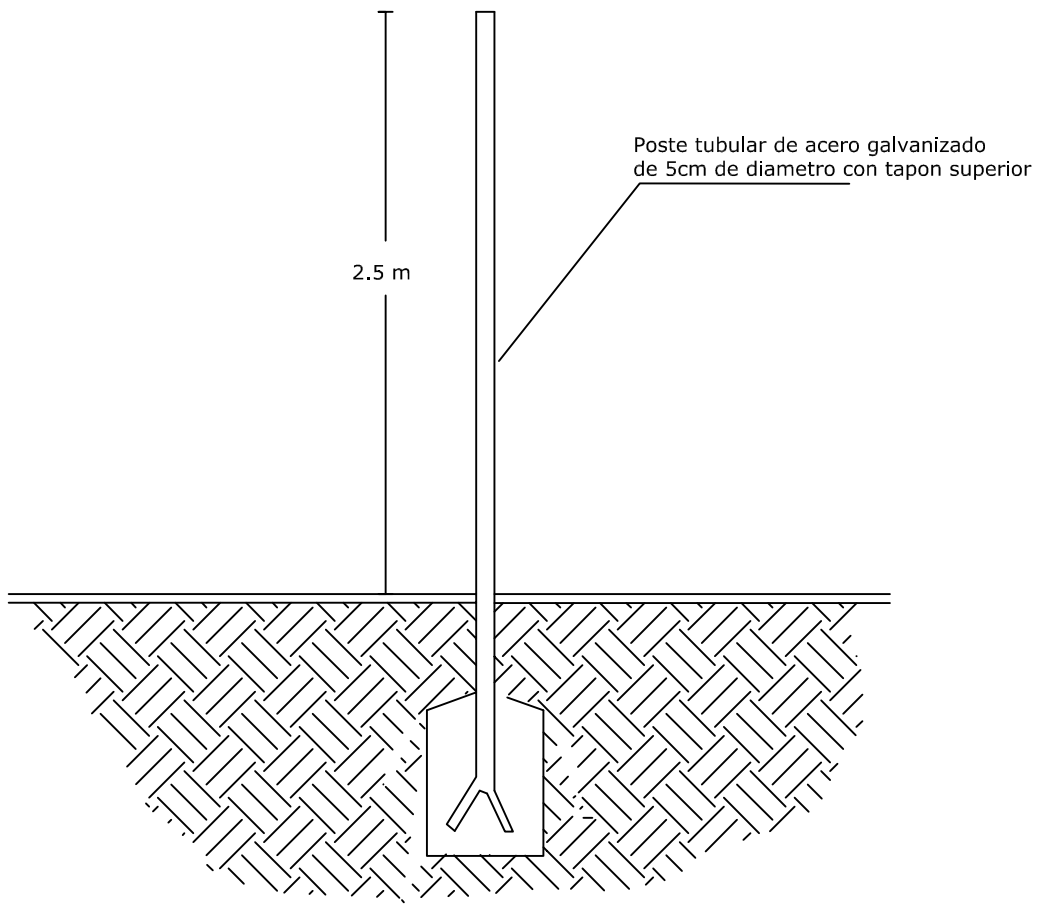

SECCIÓN

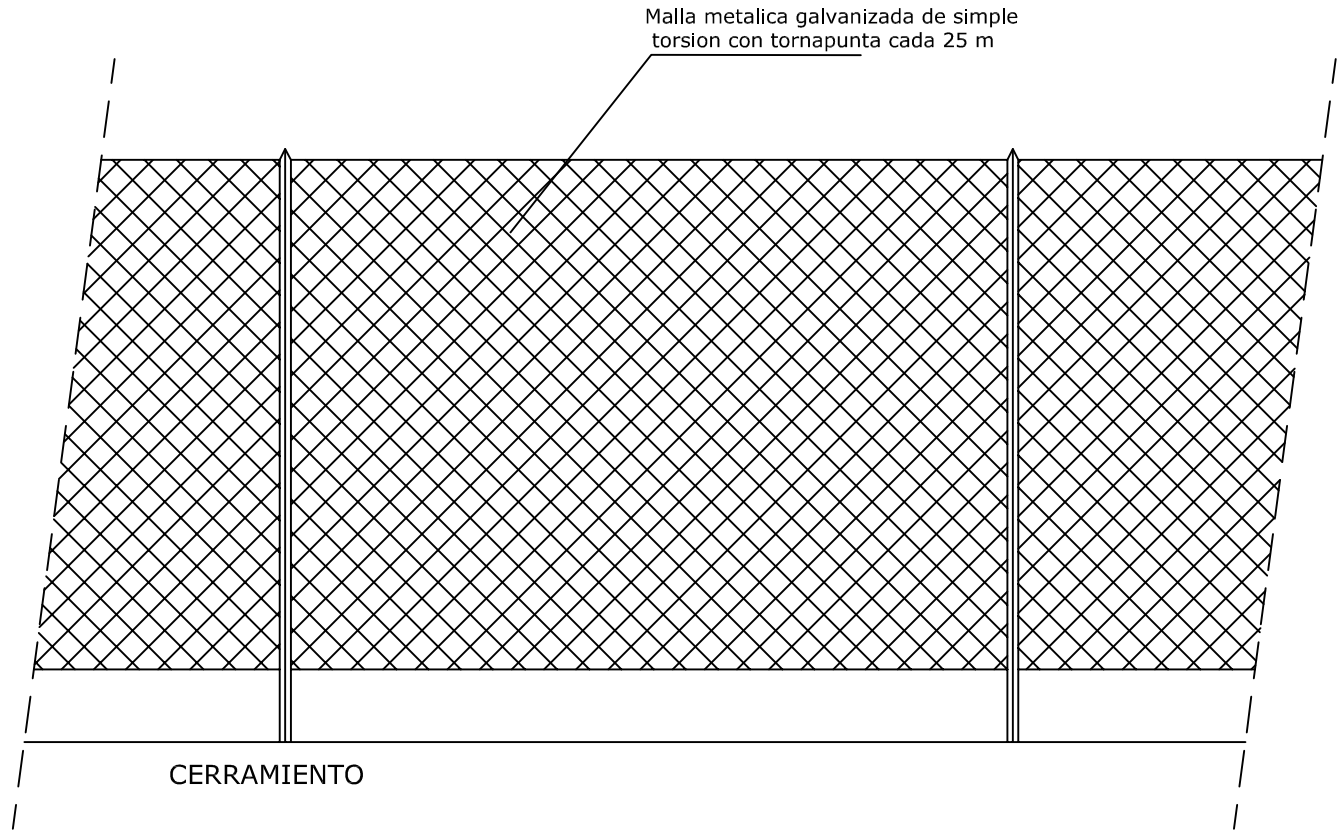

ALZADO

TÍTULO DEL PROYECTO	PLANO:	INGENIERO CIVIL	PLANO Nº 11.3
PROYECTO DE CONSTRUCCIÓN DEL DEPOSITO DE FUENTEHERIDOS (HUELVA)	Urbanizacion Detalle vallado	MARIA CRISTINA CARBALLO FAILDE	S/ESCALA
			FECHA ABRIL- 2017

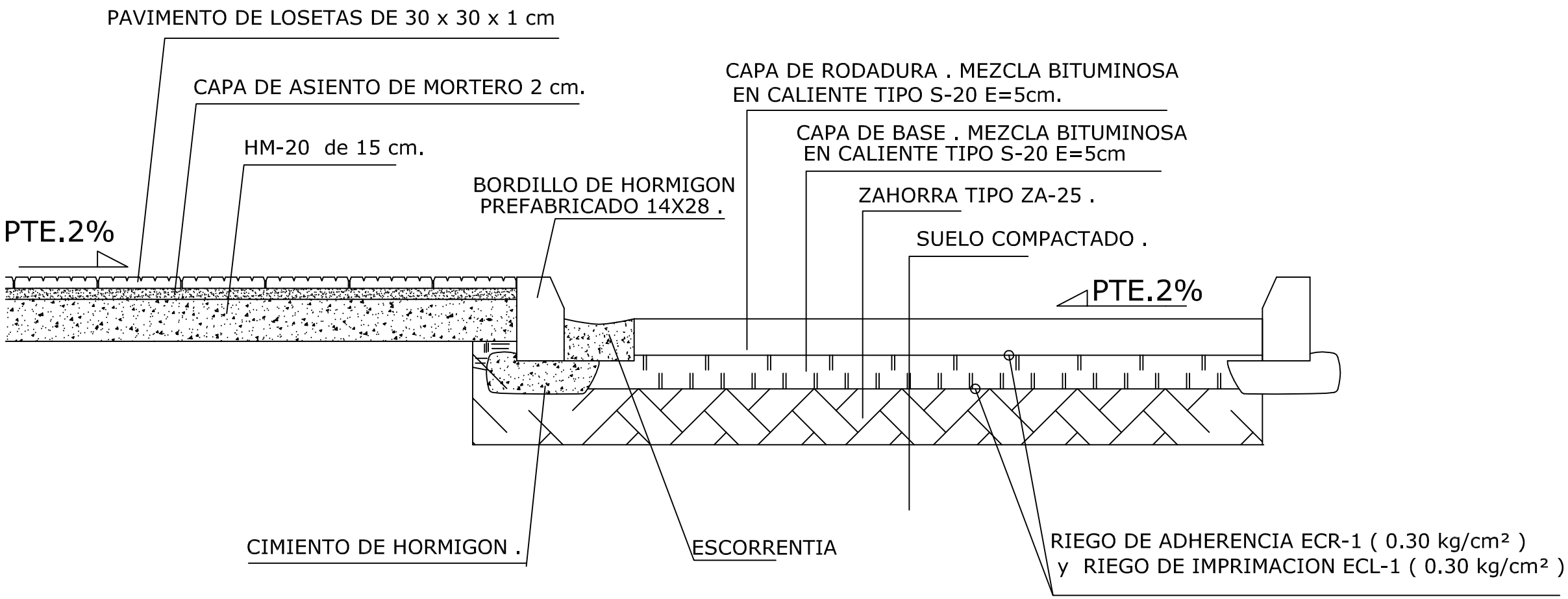

TÍTULO DEL PROYECTO	PLANO:	INGENIERO CIVIL	PLANO Nº 11.4
PROYECTO DE CONSTRUCCIÓN DEL DEPOSITO DE FUENTEHERIDOS (HUELVA)	Urbanizacion Detalle calzada	MARIA CRISTINA CARBALLO FAILDE	S/ESCALA
			FECHA ABRIL- 2017

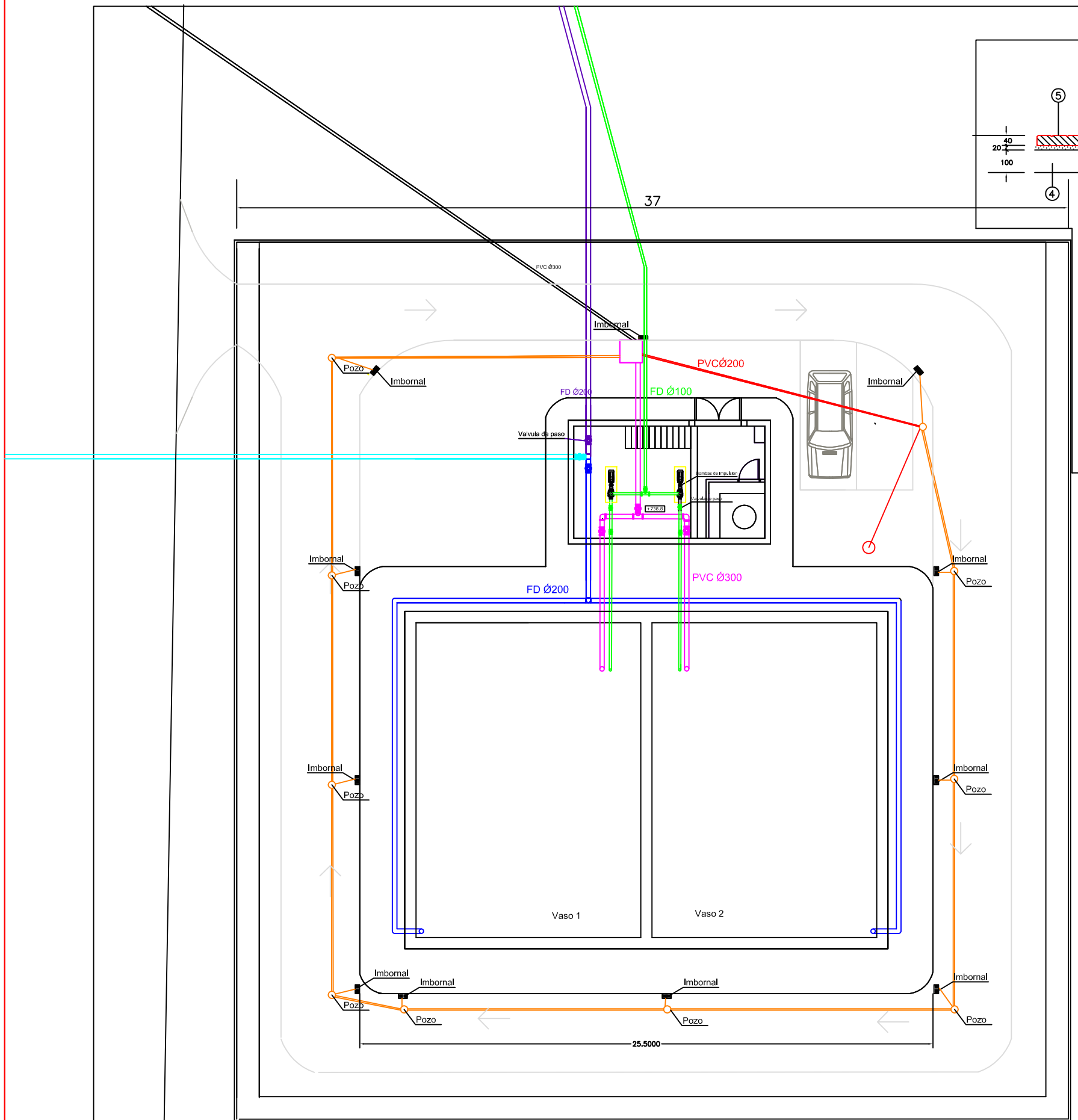

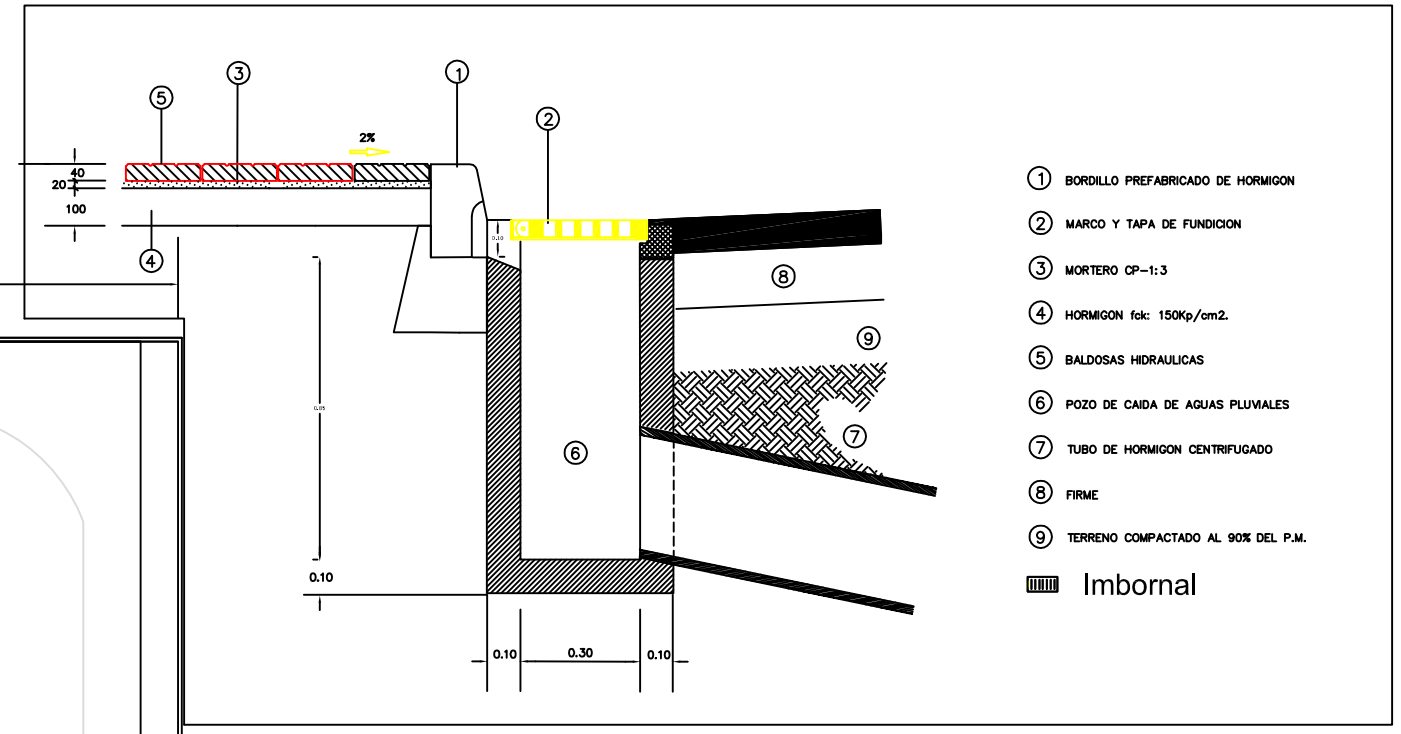

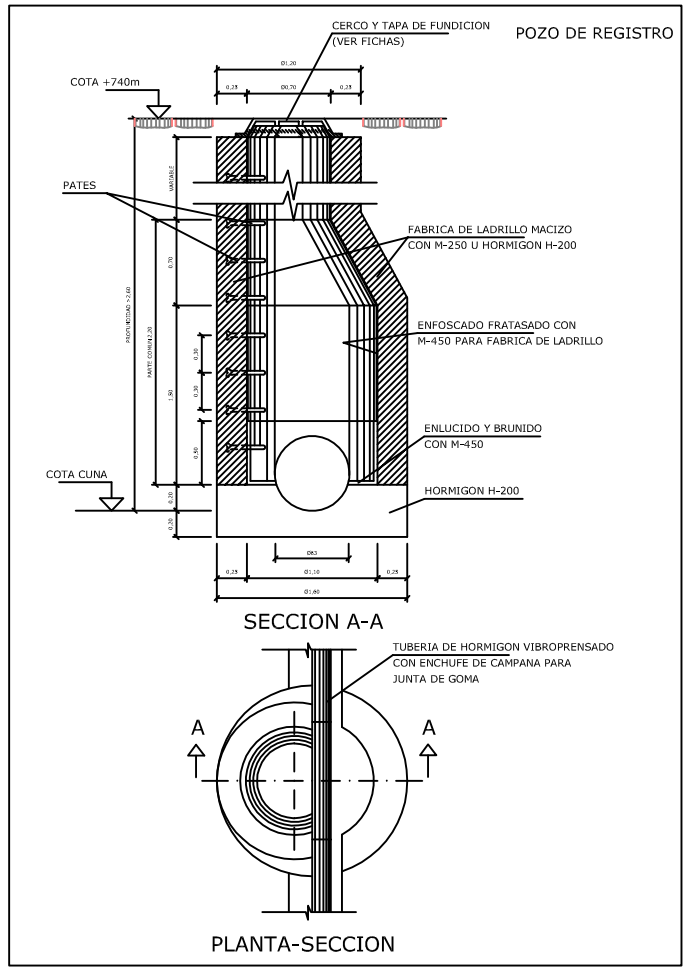

Tuberias

- Toma 1, desde pozo abastecimiento FD Ø200
- Toma 2, desde tubería empresa suministradora FD Ø200
- Conduccion de entrada FD Ø200
- Conduccion de salida FD Ø100
- Conduccion de desague PVC Ø300
- Conduccion de pluviales PVC Ø63
- Conduccion de desague+pluviales PVC Ø300
- Conduccion de drenaje PVCØ200

TÍTULO DEL PROYECTO	PLANO:	INGENIERO CIVIL	PLANO Nº 11.5
PROYECTO DE CONSTRUCCIÓN DEL DEPOSITO DE FUENTEHERIDOS (HUELVA)	Urbanizacion Imbornales	MARIA CRISTINA CARBALLO FAILDE	ESCALA 1:200
			FECHA ABRIL- 2017